図面番号	1/12	縮　尺	S=1:500
工　種	道　路　改　良　工　事		
種　別	計画平面図	番号	1/1
路線 河川 名	市道　　笑田線		
工事箇所	庄原市東城町		
庄　原　市			

凡　例

	実施
	未実施
	実施済

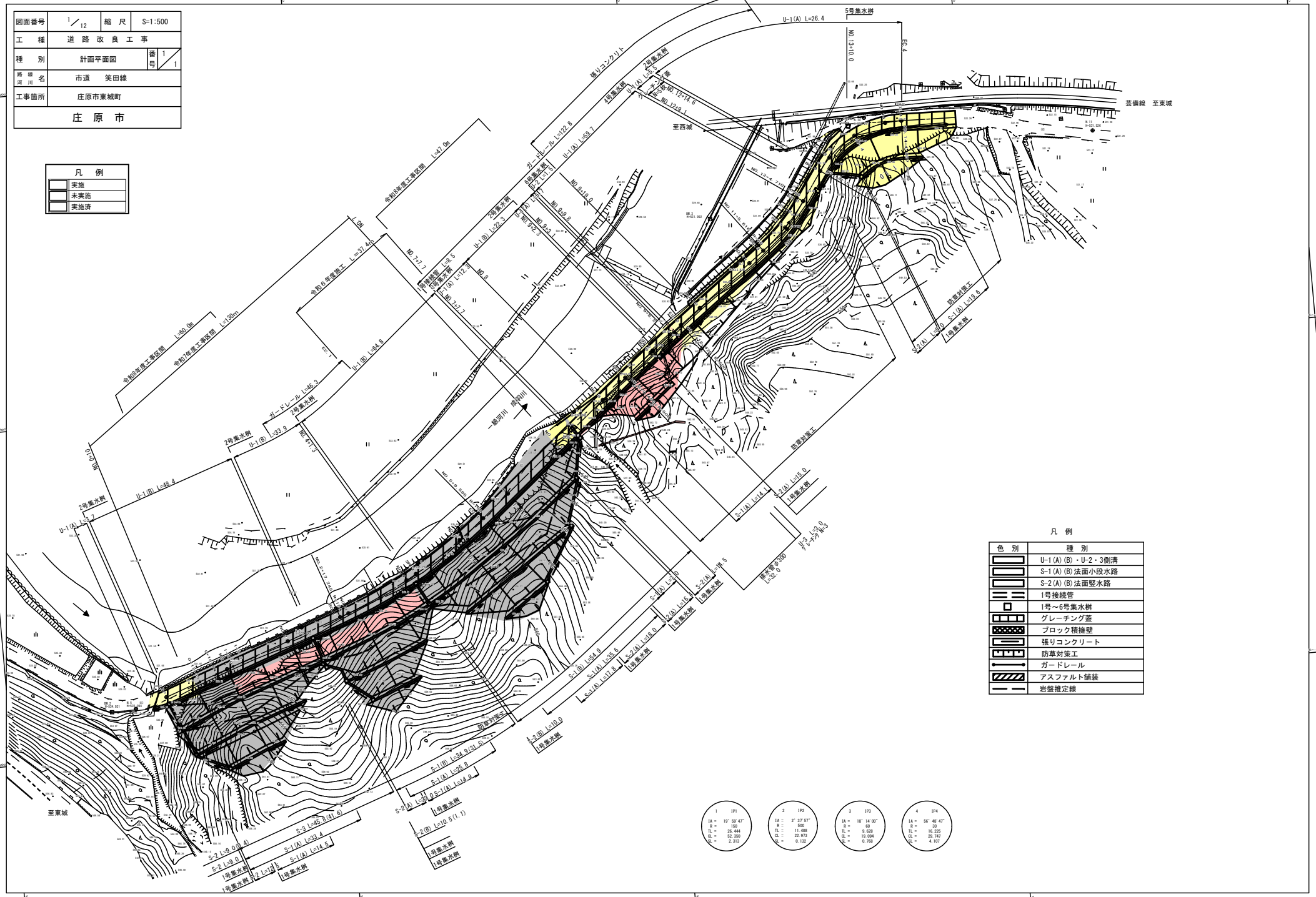

図面番号	2／12	縮　尺	図示
工　種	道　路　改　良　工　事		
種　別	計画縦断図	番号	1／1
路線 河川 名	市道　　笑田線		
工事箇所	庄原市東城町		
庄　原　市			

縦断図

令和8年度工事区間　L=60.0m

令和8年度工事区間　L=47m

令和7年度　工事区間　L=130m

令和6年度　施工区間

L＝37.4m

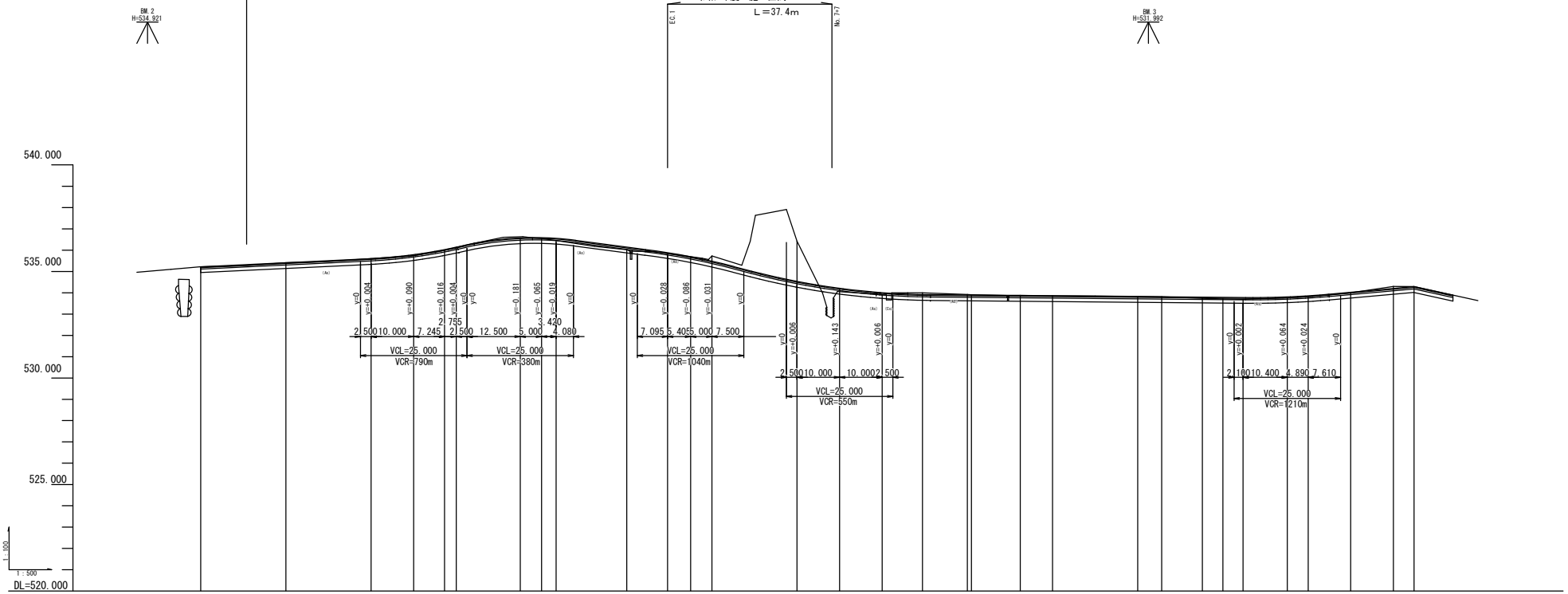

勾　配	535.220　i=0.840% L=50.000　535.640　i=3.720% L=25.000　536.570　i=2.075% L=40.000　535.734　i=4.829% L=35.000　534.000　i=0.276% L=105.110　533.760　i=1.782% L=29.747　534.290
盛　土	
切　土	
計画高	535.22　535.38　535.56　535.73　535.92　536.01　536.38　536.40　536.37　536.05　535.82　535.65　535.46　534.53　534.19　534.02　533.99　533.96　533.96　533.93　533.91　533.85　533.84　533.81　533.80　533.79　533.82　533.87　534.02　534.20　534.29
地盤高	535.22　535.41　535.60　535.60　536.00　536.13　536.54　536.45　536.02　535.84　535.73　536.42　533.90　534.00　533.92　533.91　533.88　533.86　533.83　533.81　533.74　533.71　533.69　533.76　533.81　534.00　534.30　534.29
追加距離	0.000　20.000　40.000　50.000　57.245　60.000　75.000　80.000　83.420　100.000　109.595　115.000　120.000　140.000　150.000　160.000　169.456　180.000　180.943　192.429　200.000　220.000　225.616　235.163　240.000　244.710　255.110　260.000　269.984　280.000　284.857
単距離	0.000　20.000　20.000　17.245　2.755　20.000　3.420　16.580　9.595　10.405　20.000　20.000　9.456　10.544　0.943　11.486　7.571　20.000　5.616　9.547　4.837　4.710　10.400　4.890　9.984　10.016　4.857
測　点	NO.0　NO.1　NO.2　NO.2 +10.0　EC.1　NO.3　NO.3 +15.0　NO.4　SP.1　NO.5　EC.1　NO.5 +15.0　NO.6　NO.7　NO.7 +10.0　NO.8　EC.2　NO.9　SP.2　EC.2　NO.10　NO.11　EC.3　SP.3　NO.12　EC.3　EC.4　NO.13　SP.4　NO.14　EC.4
曲　線	IP.1 IA=19° 59' 47" R =150.000 CL= 52.350 TL= 26.444 SL= 2.313 IP.2 IA=2° 37' 57" R =500.000 CL= 22.973 TL= 11.488 SL= 0.132 IP.3 IA=18° 14' 00" R =60.000 CL=19.094 TL= 9.628 SL= 0.765 IP.4 IA=56° 48' 47" R =30.000 CL=29.747 TL=16.225 SL= 4.107
片勾配摺付	1.5% 1.5% 4.5% 4.5% 1.5% 1.5% 4.5% 4.5% 1.5% 1.5% 4.5% 4.5% 1.5% 1.5% 4.5% 4.5% 1.5% 1.5% 4.5% 4.5% 1.5% 1.5% 4.5% 4.5% L=10.000　L=10.000　L=10.000　L=10.000　L=10.000　L=10.000　L=10.000
拡　幅	

図面番号	3／12	縮　尺	S=1:100
工　種	道　路　改　良　工　事		
種　別	標準断面図	番号	1／1
路線 河川 名	市道　笑田線		
工事箇所	庄原市東城町		
庄　原　市			

標準断面図　S=1：100

※　岩線については、設計による推定線であり、施工時には現地の状況により現場対応とする。

数　量　表

記号	種別
C_{1-1}	片切掘削（土砂）
C_{1-2}	片切掘削（軟岩）
C_{1-3}	オープン掘削（土砂）
C_{1-4}	オープン掘削（軟岩）
C	路盤掘削
B	路肩盛土
E1	床掘（土砂）
E2	床掘（軟岩）
Fu	埋戻し　W<1.0m
K1	基面整正（土砂）
K2	基面整正（軟岩）
L_{1-1}	片切掘削法面整形（土砂）
L_{1-2}	片切掘削法面整形（軟岩）
L_{1-3}	オープン掘削法面整形（土砂）
L_{1-4}	オープン掘削法面整形（軟岩）
W1	表層舗装（アスファルト）
W2	上層路盤（粒度調整砕石）
W3	下層路盤（再生切込砕石）
Ad	アスファルト取壊し
Bd	ブロック積擁壁取壊し
Hc	張りコンクリート
Kc	防草対策工

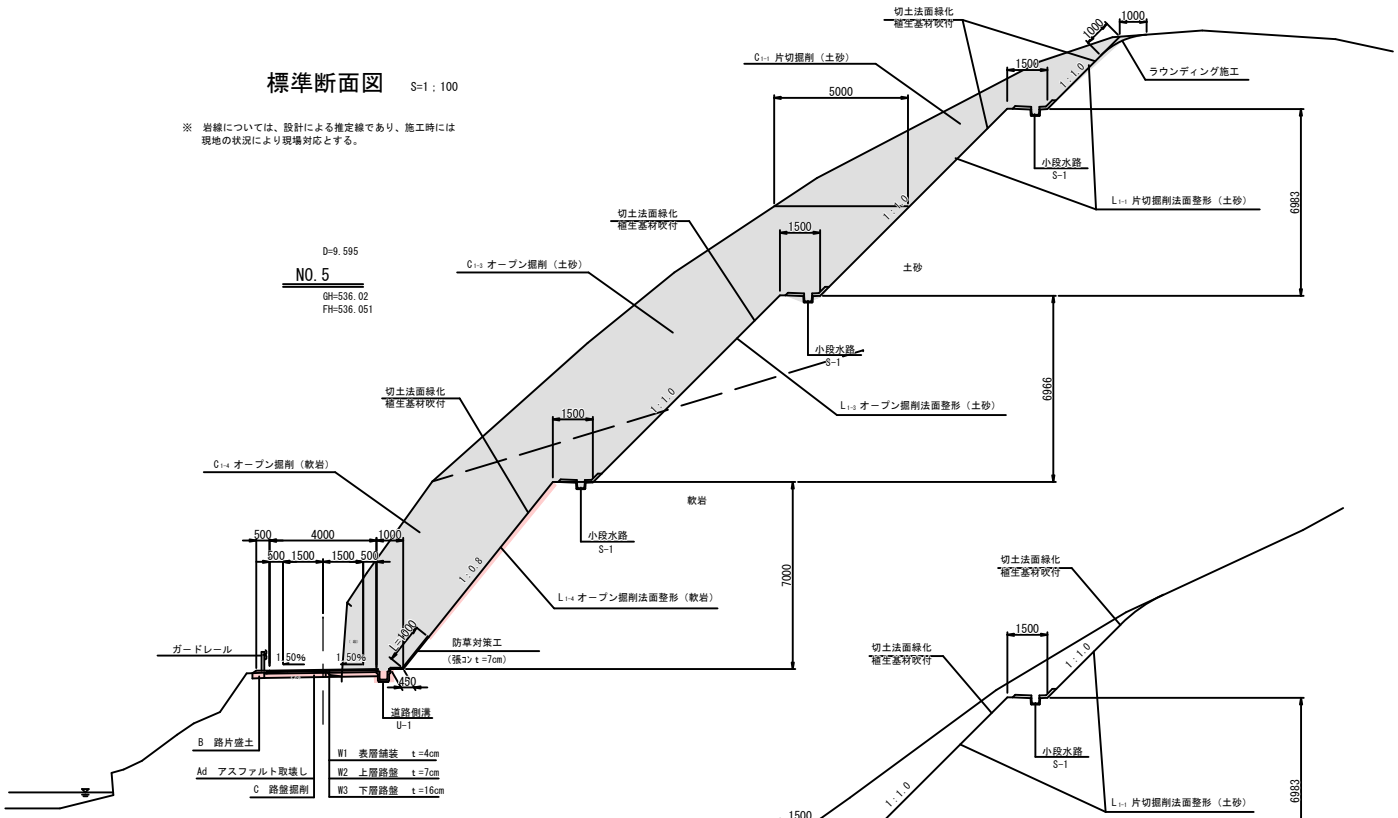

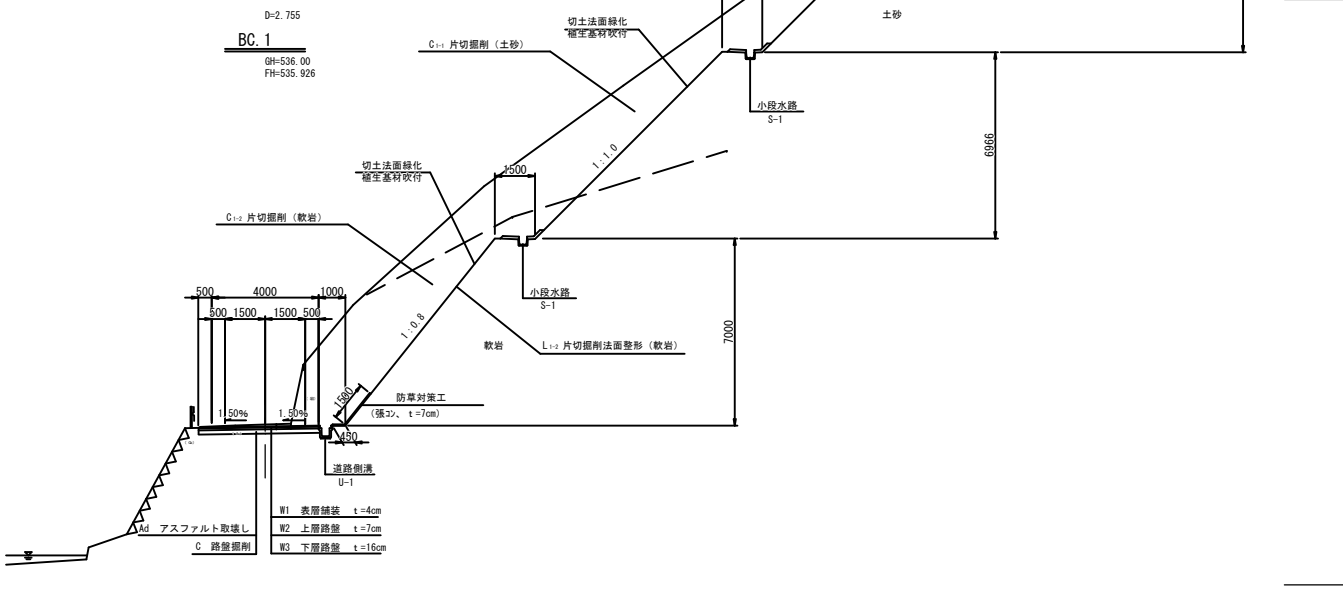

図面番号	4／12	縮　尺	S=1:100
工　種	道路改良工事		
種　別	横断図	番号	1／2
路線 河川 名	市道　笑田線		
工事箇所	庄原市東城町		
庄　原　市			

横断図　1/9

S=1:100

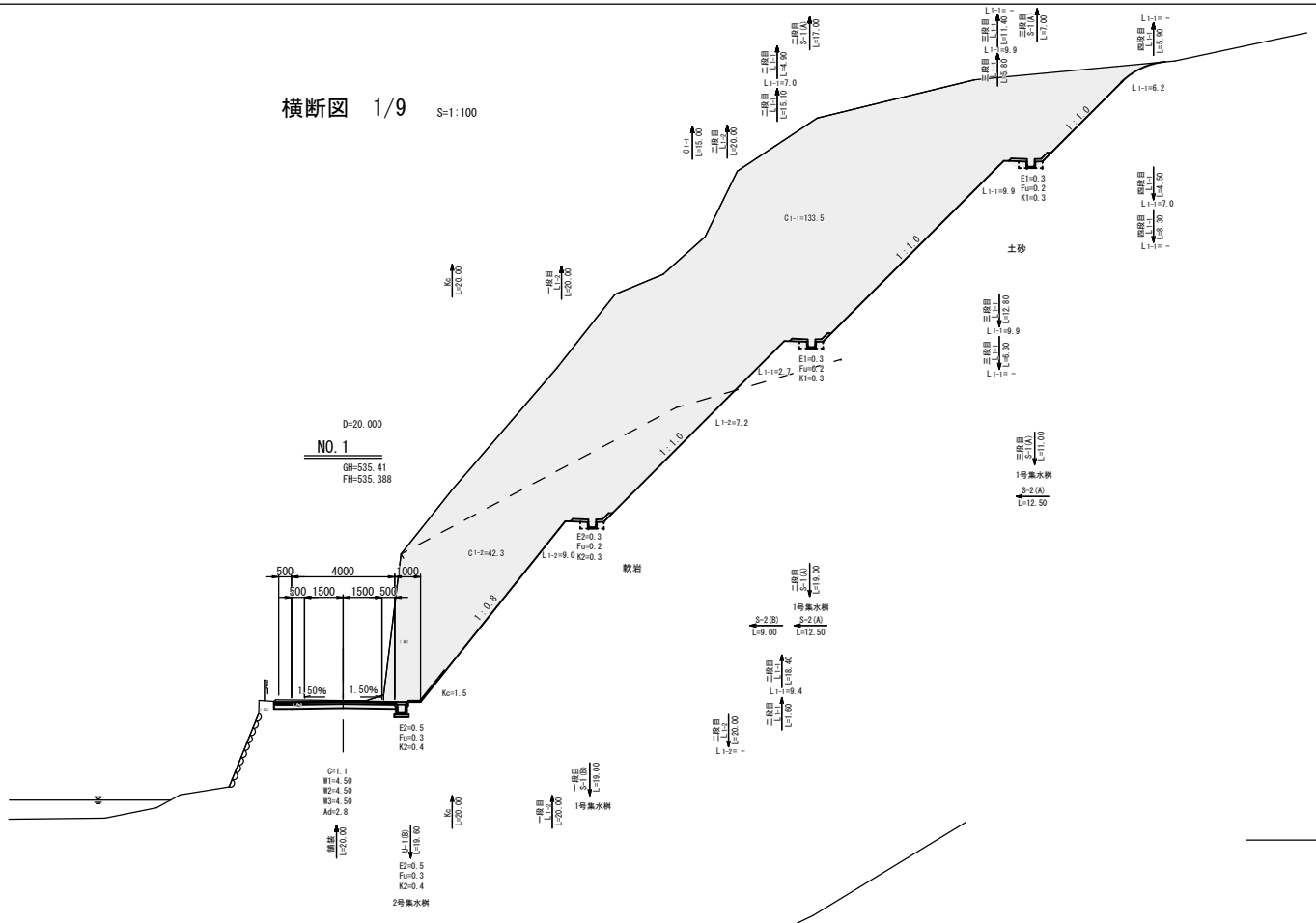

数　量　表　　NO.1

記号	数　量	記号	数　量
C1-1	133.5	L1-1	18.8
C1-2	42.3	L1-2	16.2
C1-3		L1-3	
C1-4		L1-4	
C	0.8	W1	4.2
B		W2	4.2
E1	0.6	W3	4.2
E2	0.8	Ad	2.8
Fu	0.9	Bd	
K1	0.6	Hc	
K2	0.7	Kc	2.0

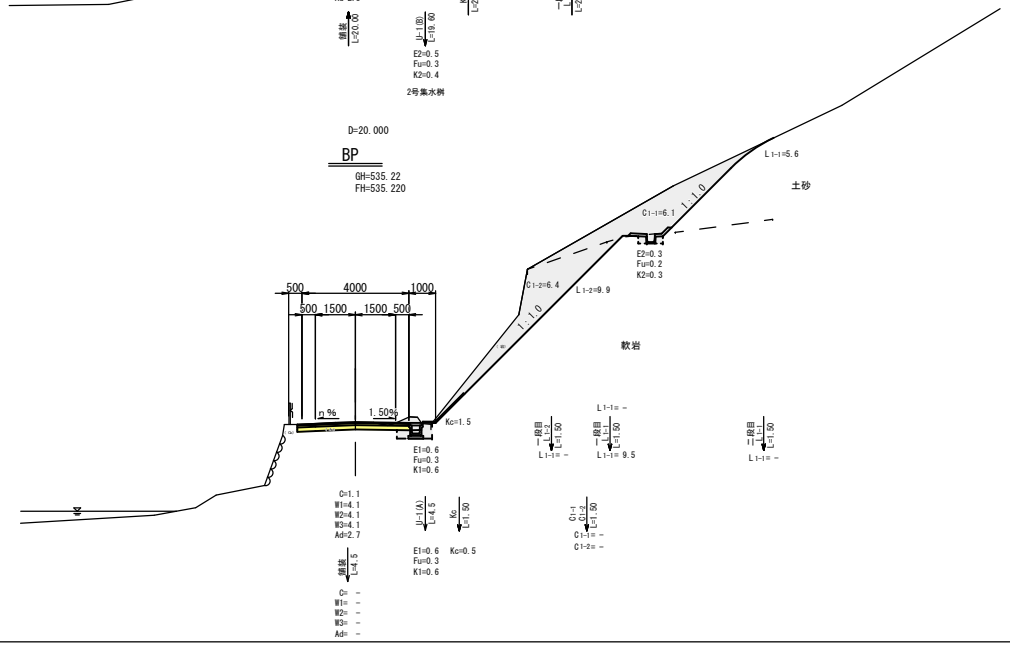

数　量　表　　BP

記号	数　量	記号	数　量
C1-1	6.1	L1-1	5.6
C1-2	6.4	L1-2	9.9
C1-3		L1-3	
C1-4		L1-4	
C	1.1	W1	4.1
B		W2	4.1
E1	0.6	W3	4.1
E2	0.3	Ad	2.7
Fu	0.5	Bd	
K1	0.6	Hc	
K2	0.3	Kc	2.0

図面番号	5／12	縮　尺	S=1:100
工　　種	道　路　改　良　工　事		
種　　別	横断図	番号	2／2
路線 河川 名	市道　　笑田線		
工事箇所	庄原市東城町		
庄　原　市			

横断図　2/9　S=1:100

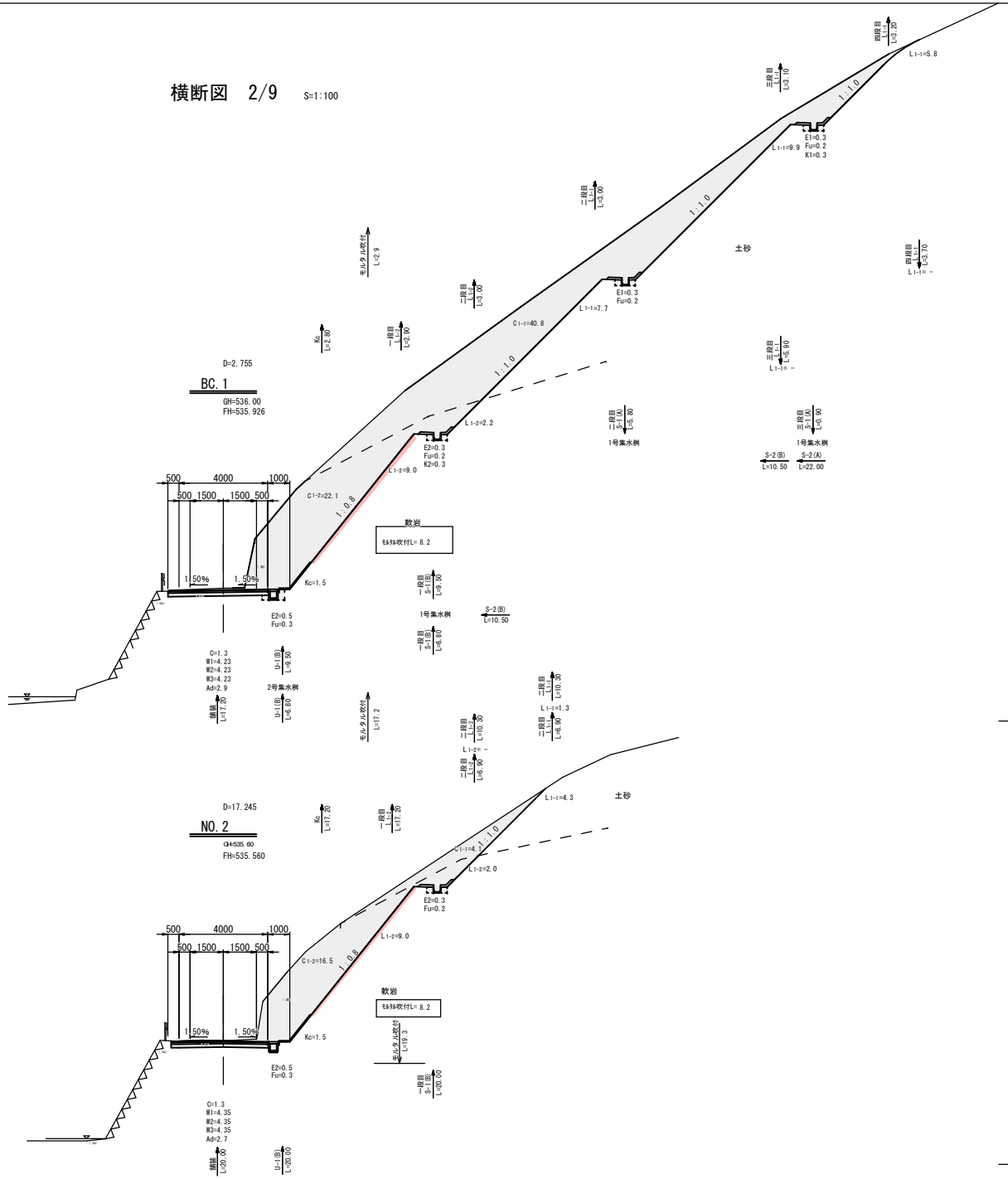

数　量　表　　BC.1

記号	数　量	記号	数　量
C1-1	40.8	L1-1	23.4
C1-2	22.1	L1-2	11.2
C1-3		L1-3	
C1-4		L1-4	
C	0.9	W1	4.5
B		W2	4.5
E1	0.6	W3	4.5
E2	0.8	Ad	2.9
Fu	0.9	Bd	
K1	0.6	Hc	
K2	0.7	Kc	2.0

数　量　表　　NO.2

記号	数　量	記号	数　量
C1-1	4.1	L1-1	4.3
C1-2	16.5	L1-2	11.0
C1-3		L1-3	
C1-4		L1-4	
C	0.9	W1	4.4
B		W2	4.4
E1		W3	4.4
E2	0.8	Ad	2.7
Fu	0.5	Bd	
K1		Hc	
K2	0.7	Kc	2.0

図面番号	6／12	縮　尺	S=1:100
工　　種	道　路　改　良　工　事		
種　　別	横断図	番号	3／9
路線 河川 名	市道　　笑田線		
工事箇所	庄原市東城町		
庄　原　市			

横断図　3/9　S=1:100

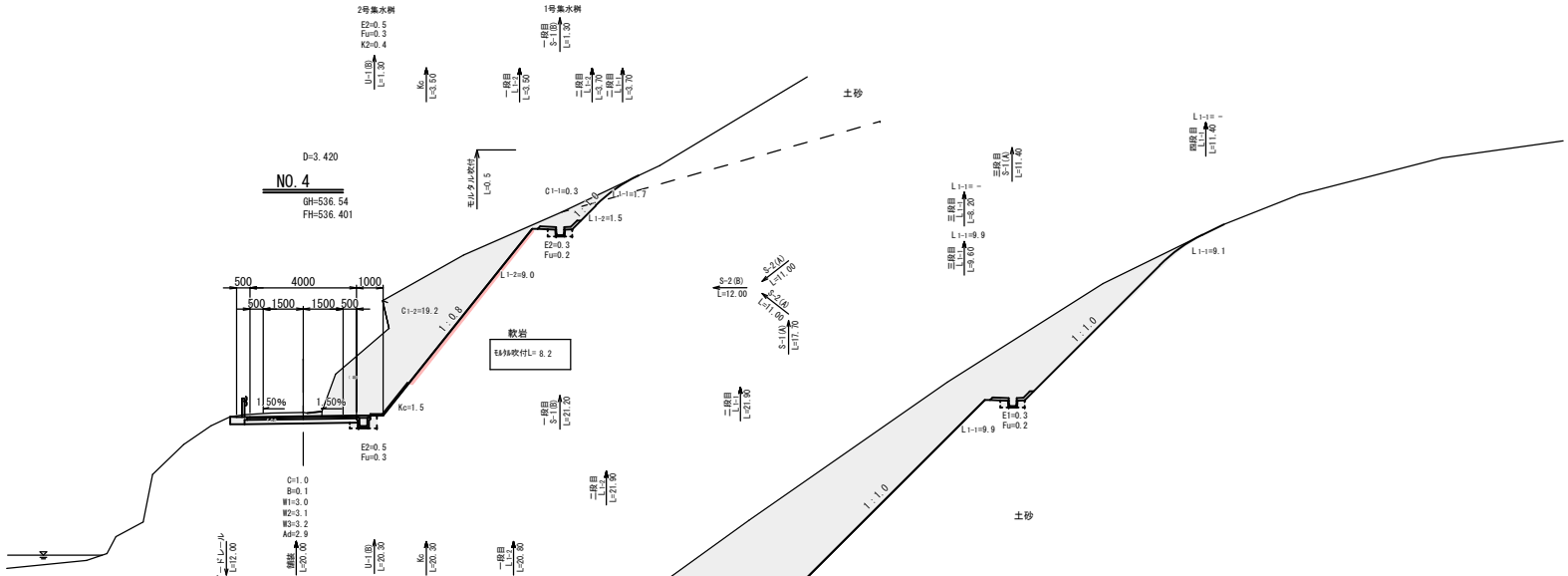

数　量　表　　NO.4

記号	数　量	記号	数　量
C1-1	0.3	L1-1	1.7
C1-2	19.2	L1-2	10.5
C1-3		L1-3	
C1-4		L1-4	
C	1.0	W1	4.0
B	0.1	W2	4.1
E1		W3	4.2
E2	0.8	Ad	2.9
Fu	0.5	Bd	
K1		Hc	
K2	0.7	Kc	2.0

DL=530.00

数　量　表　　NO.3

記号	数　量	記号	数　量
C1-1	71.9	L1-1	26.4
C1-2	24.4	L1-2	11.5
C1-3		L1-3	
C1-4		L1-4	
C	1.0	W1	4.6
B		W2	4.6
E1	0.6	W3	4.6
E2	0.8	Ad	2.8
Fu	0.9	Bd	
K1	0.6	Hc	
K2	0.7	Kc	2.0

DL=530.00

図面番号	7/12	縮尺	S=1:100
工種	道路改良工事		
種別	横断図	番号	2/2
路線 河川 名	市道　笑田線		
工事箇所	庄原市東城町		
庄原市			

横断図　6/9　S=1:100

NO.8

D=9.456
GH=533.90
FH=534.028

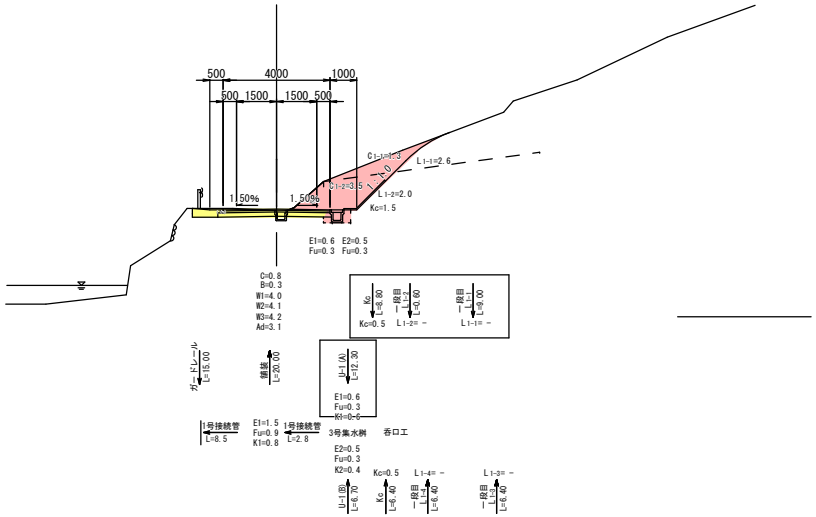

DL=530.00

数量表　NO.8

記号	数量	記号	数量
C1-1	1.3	L1-1	2.6
C1-2	3.5	L1-2	2.0
C1-3		L1-3	
C1-4		L1-4	
C	0.8	W1	4.0
B	0.3	W2	4.1
E1	0.6	W2	4.2
E2		Ad	3.1
Fu	0.3	Bd	
K1	0.6	Hc	
K2		Kc	2.0

SP.2 (NO.9)

D=7.300
GH=533.91
FH=533.965

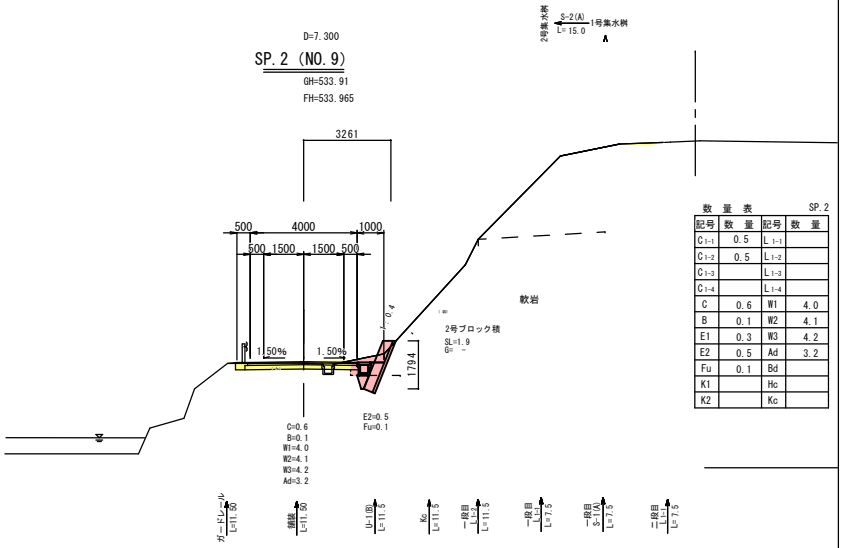

DL=530.00

数量表　SP.2

記号	数量	記号	数量
C1-1	0.5	L1-1	
C1-2	0.5	L1-2	
C1-3		L1-3	
C1-4		L1-4	
C	0.6	W1	4.0
B	0.1	W2	4.1
E1	0.3	W3	4.2
E2	0.5	Ad	3.2
Fu	0.1	Bd	
K1		Hc	
K2		Kc	

NO.7

D=20.000
GH=536.42
FH=534.539

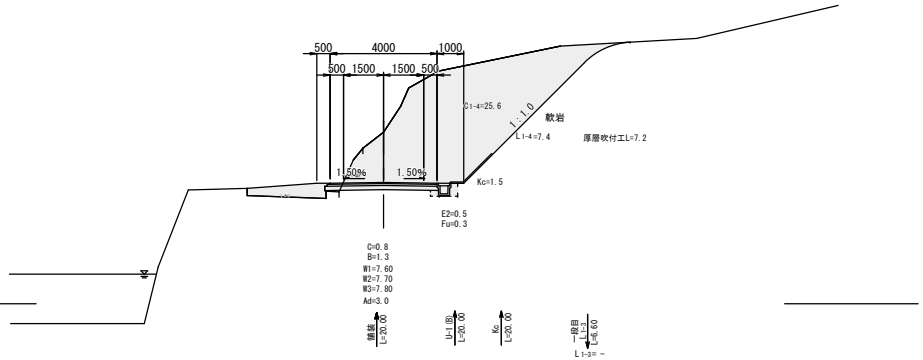

DL=530.00

BC.2

D=11.487
GH=534.00
FH=533.996

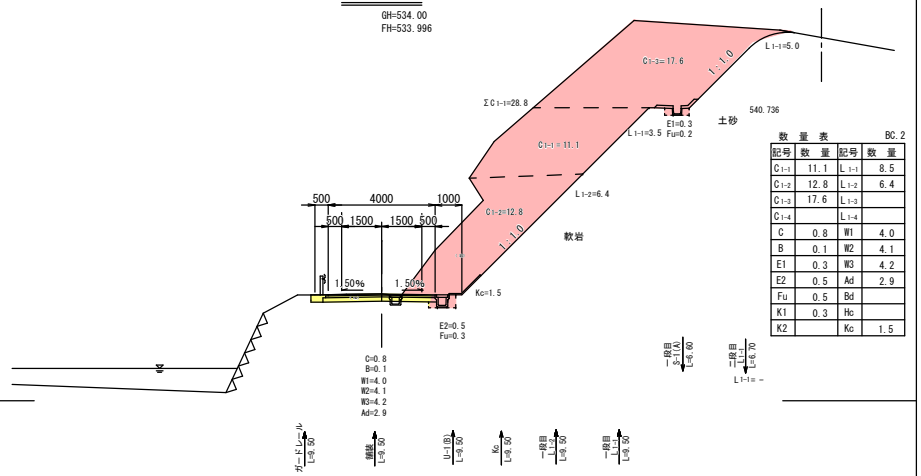

DL=530.00

U-3　L=3.0
ｸﾞﾚｰﾁﾝｸﾞ　N=3.0
排水管　L=32.0

数量表　BC.2

記号	数量	記号	数量
C1-1	11.1	L1-1	8.5
C1-2	12.8	L1-2	6.4
C1-3	17.6	L1-3	
C1-4		L1-4	
C	0.8	W1	4.0
B	0.1	W2	4.1
E1	0.3	W3	4.2
E2	0.5	Ad	2.9
Fu	0.5	Bd	
K1	0.3	Hc	
K2		Kc	1.5

図面番号	8/12	縮　尺	S=1:100
工　種	道路改良工事		
種　別	横断図	番号	7/9
路線 河川 名	市道　笑田線		
工事箇所	庄原市東城町		
庄　原　市			

横断図　7/9　S=1:100

D=20.000

NO.10

GH=533.86
FH=533.912

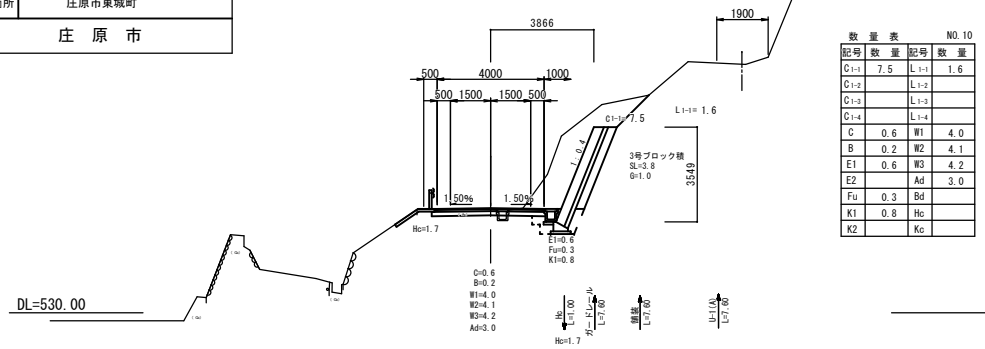

数　量　表　NO.10

記号	数　量	記号	数　量
C1-1	7.5	L1-1	1.6
C1-2		L1-2	
C1-3		L1-3	
C1-4		L1-4	
C	0.6	W1	4.0
B	0.2	W2	4.1
E1	0.6	W3	4.2
E2		Ad	3.0
Fu	0.3	Bd	
K1	0.8	Hc	
K2		Kc	

D=9.547

BC.3

GH=533.81
FH=533.841

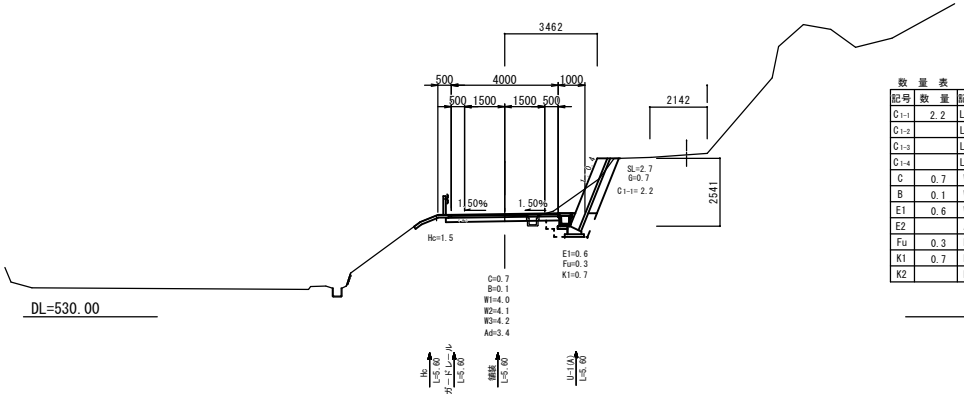

数　量　表　BC.3

記号	数　量	記号	数　量
C1-1	2.2	L1-1	
C1-2		L1-2	
C1-3		L1-3	
C1-4		L1-4	
C	0.7	W1	4.0
B	0.1	W2	4.1
E1	0.6	W3	4.2
E2		Ad	3.4
Fu	0.3	Bd	
K1	0.7	Hc	
K2		Kc	

D=7.571

EC.2

GH=533.88
FH=533.933

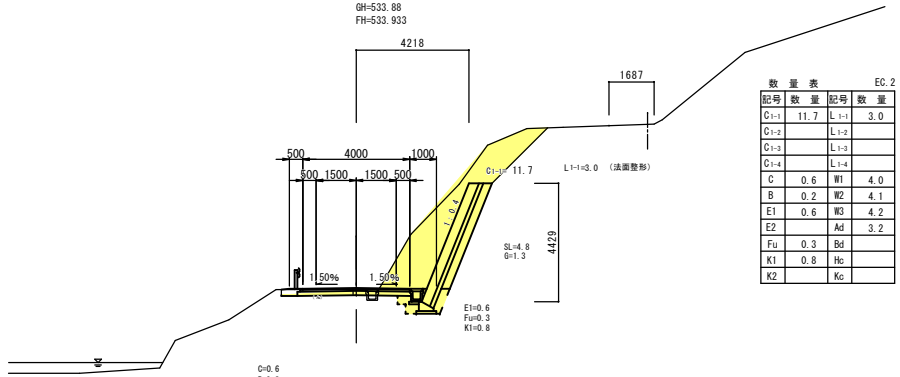

数　量　表　EC.2

記号	数　量	記号	数　量
C1-1	11.7	L1-1	3.0
C1-2		L1-2	
C1-3		L1-3	
C1-4		L1-4	
C	0.6	W1	4.0
B	0.2	W2	4.1
E1	0.6	W3	4.2
E2		Ad	3.2
Fu	0.3	Bd	
K1	0.8	Hc	
K2		Kc	

D=4.186

SP.2+7.3　（NO.9+8.2）

GH=533.88
FH=533.933

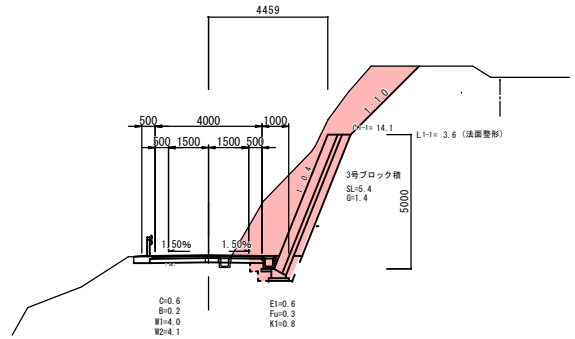

数　量　表

記号	数　量	記号	数　量
C1-1	14.1	L1-1	3.6
C1-2		L1-2	
C1-3		L1-3	
C1-4		L1-4	
C	0.6	W1	4.0
B	0.2	W2	4.1
E1	0.6	W3	4.2
E2		Ad	3.2
Fu	0.3	Bd	
K1	0.8	Hc	
K2		Kc	

D=5.616

NO.11

GH=533.83
FH=533.857

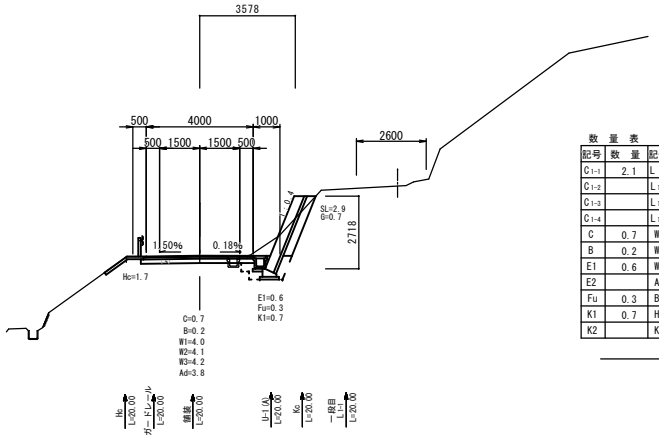

数　量　表　NO.11

記号	数　量	記号	数　量
C1-1	2.1	L1-1	3.9
C1-2		L1-2	
C1-3		L1-3	
C1-4		L1-4	
C	0.7	W1	4.0
B	0.2	W2	4.1
E1	0.6	W3	4.2
E2		Ad	3.8
Fu	0.3	Bd	
K1	0.7	Hc	
K2		Kc	

図面番号	9／14	縮　尺	図示
工　種	道　路　改　良　工　事		
種　別	構　造　図　1/6	番号	1／6
路線 河川 名	市道　　笑田線		
工事箇所	庄原市東城町		
庄　原　市			

構造図　1/6

U-1（A） S=1:10

（A）・・・基礎砕石あり（土砂部）

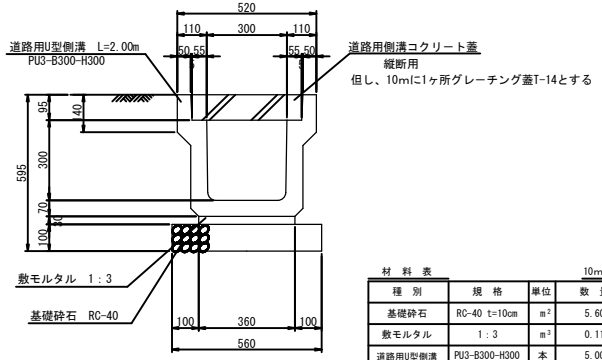

材　料　表　　10m当たり

種　別	規　格	単位	数　量
基礎砕石	RC-40 t=10cm	m^2	5.60
敷モルタル	1：3	m^3	0.11
道路用U型側溝	PU3-B300-H300	本	5.00
コンクリート蓋	縦断用・車道用	枚	18.0
グレーチング蓋	T-14・枚/1.0m	枚	1.0

U-2・U-3 S=1:10

U-2はコンクリート蓋
U-3はグレーチング蓋

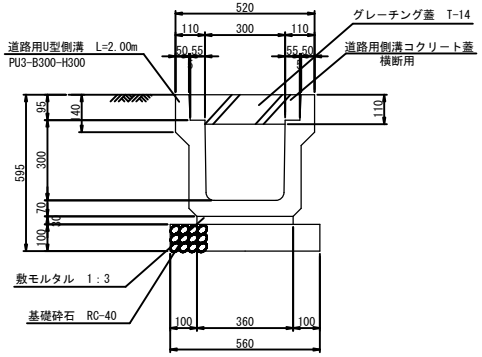

U-2
材　料　表　　10m当たり

種　別	規　格	単位	数　量
基礎砕石	RC-40 t=10cm	m^2	5.60
敷モルタル	1：3	m^3	0.11
道路用U型側溝	PU3-B300-H300	本	5.00
コンクリート蓋	横断用	枚	20.0

U-3
材　料　表　　10m当たり

種　別	規　格	単位	数　量
基礎砕石	RC-40 t=10cm	m^2	5.60
敷モルタル	1：3	m^3	0.11
道路用U型側溝	PU3-B300-H300	本	5.00
コンクリート蓋	横断用	枚	20.0
グレーチング蓋	T-14・枚/1.0m	枚	1.0

S-1(A)(B)法面小段水路 S=1:10

（A）・・・（土砂部）

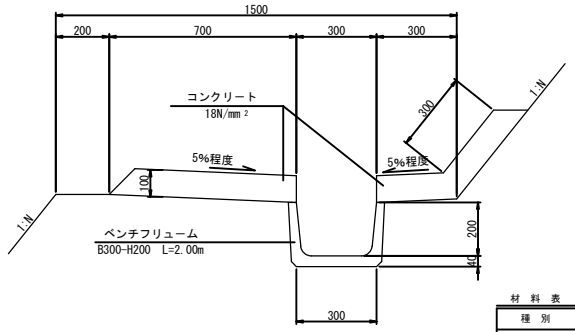

材　料　表　　10m当たり

種　別	規　格	単位	数　量
コンクリート	18N/mm²	m^3	1.30
ベンチフリューム	B300-H200	本	5.00
型枠	小型	m^2	3.41

U-1（B） S=1:10

（B）・・・基礎砕石なし（軟岩部）

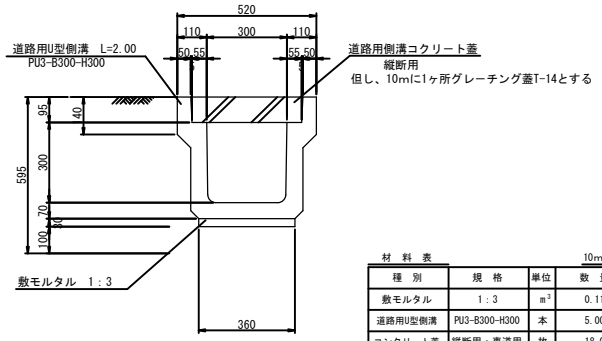

材　料　表　　10m当たり

種　別	規　格	単位	数　量
敷モルタル	1：3	m^3	0.11
道路用U型側溝	PU3-B300-H300	本	5.00
コンクリート蓋	縦断用・車道用	枚	18.0
グレーチング蓋	T-14・枚/1.0m	枚	1.0

S-2(A)(B)法面竪水路 S=1:10

（B）・・・（軟岩部）

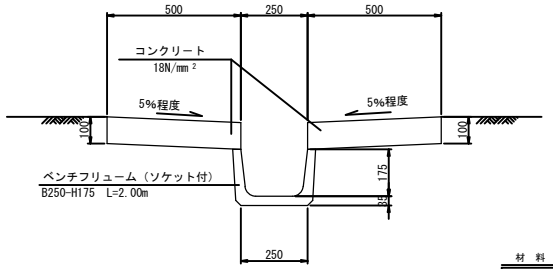

材　料　表　　10m当たり

種　別	規　格	単位	数　量
コンクリート	18N/mm²	m^3	1.00
ベンチフリューム	B300-H200	本	5.00
型枠	小型	m^2	4.00

図面番号	10/19	縮　尺	図示
工　種	道　路　改　良　工　事		
種　別	構　造　図　3/6	番号	3/6
路線 河川 名	市道　　笑田線		
工事箇所	庄原市東城町		
庄　原　市			

構造図　3/6

1号集水桝　S=1:20

平面図

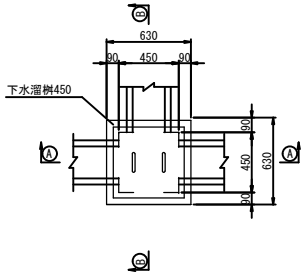

Ⓑ-Ⓑ 断面図

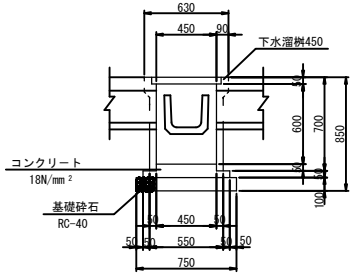

Ⓐ-Ⓐ 断面図

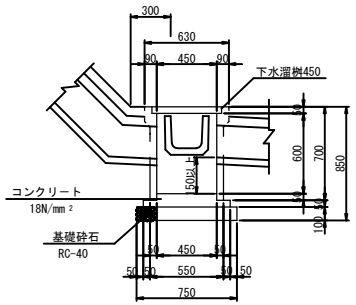

材　料　表　　1個当たり

種　別	規　格	単位	数　量
基礎砕石	RC-40 t=10cm	m²	0.56
コンクリート	18N/mm²	m³	0.03
型枠	小型	m²	0.13
下水溜桝	口450	組	1.0

2号集水桝　S=1:20

平面図

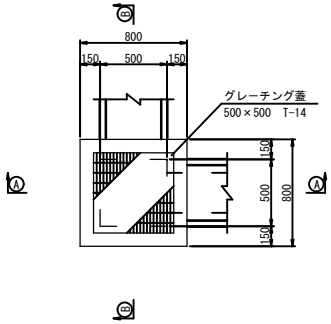

Ⓑ-Ⓑ 断面図

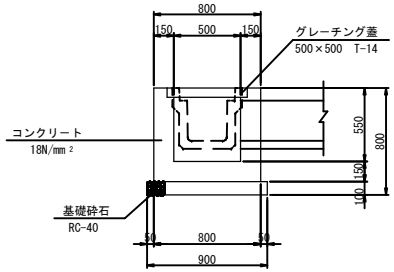

Ⓐ-Ⓐ 断面図

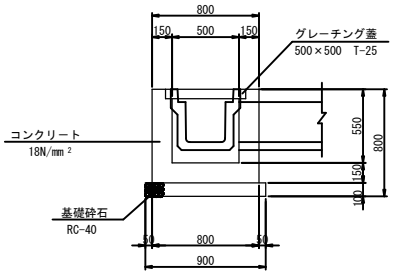

材　料　表　　1個当たり

種　別	規　格	単位	数　量
基礎砕石	RC-40 t=10cm	m²	0.81
コンクリート	18N/mm²	m³	0.31
型枠	小型	m²	3.34
グレーチング蓋	T-25・500*500	枚	1.0

図面番号	11/19	縮　尺	図示
工　種	道 路 改 良 工 事		
種　別	構 造 図 6/6	番号	6/6
路線 河川 名	市道　笑田線		
工事箇所	庄原市東城町		
庄　原　市			

構造図　6/6

6号集水桝　S=1:20

平面図

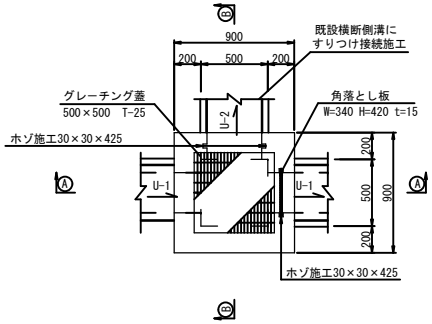

Ⓑ-Ⓑ 断面図

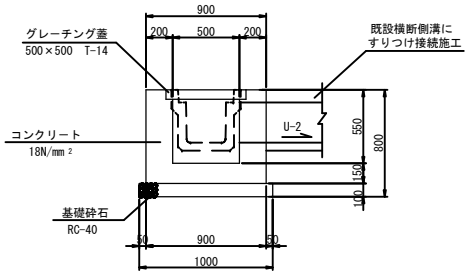

1号接続管　S=1:10

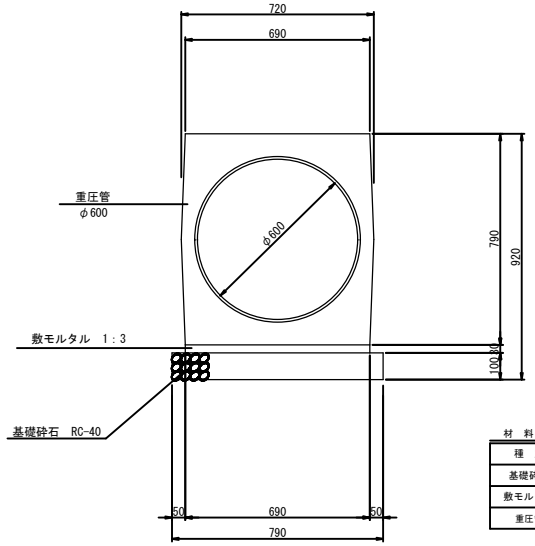

材　料　表　　10m当たり

種　別	規　格	単位	数　量
基礎砕石	RC-40 t=10cm	m^2	7.90
敷モルタル	1：3	m^3	0.21
重圧管	φ600・1本/2.0m	本	5.00

Ⓐ-Ⓐ 断面図

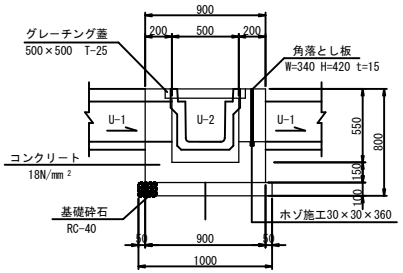

ホゾ詳細　S=1:10

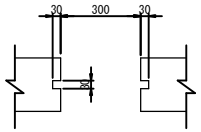

材　料　表　　1個当たり

種　別	規　格	単位	数　量
基礎砕石	RC-40 t=10cm	m^2	1.00
コンクリート	18N/mm²	m^3	0.43
型枠	小型	m^2	3.62
ホゾ部型枠	角材□3cm*42cm	本	4.0
角落とし板	角材34*42*1.5cm	枚	1.0
グレーチング蓋	T-25・500*500	枚	1.0

図面番号	12 / 12	縮尺	図示
工種	道路改良工事		
種別	構造図	番号	5 / 5
路線 河川 名	市道 笑田線		
工事箇所	庄原市東城町小奴可		
庄原市			

1号ブロック積擁壁

S=1:50

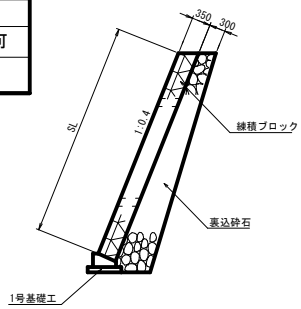

2号ブロック積擁壁

S=1:50

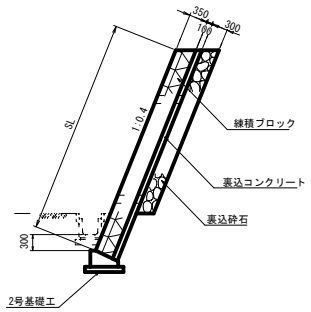

3号ブロック積擁壁

S=1:50

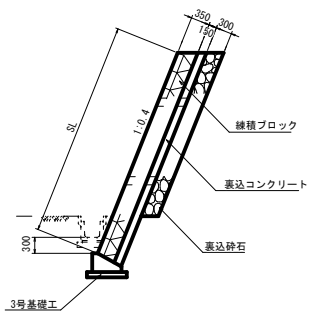

4号ブロック積擁壁

S=1:50

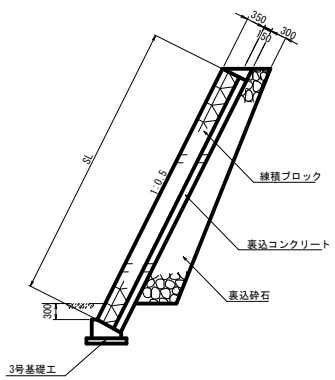

1号ガードレール基礎

S=1:20

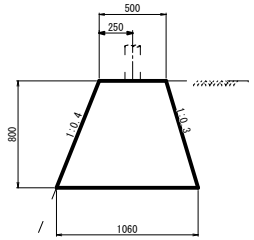

数量表　10m当り

種別	規格	単位	数量
コンクリート	18N/mm²	m³	6.24
型枠		m²	16.97

1号基礎工

S=1:20

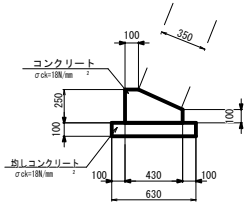

数量表　1m当り

種別	規格	単位	数量
コンクリート	18N/mm²	m³	0.083
型枠		m²	0.350
均しコンクリート	18N/mm²	m³	0.063
均しコン型枠		m²	0.200

2号基礎工

S=1:20

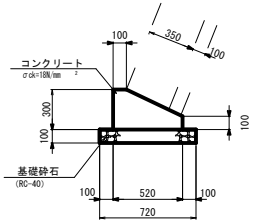

数量表　1m当り

種別	規格	単位	数量
コンクリート	18N/mm²	m³	0.114
型枠		m²	0.400
基礎砕石		m²	0.720

3号基礎工

S=1:20

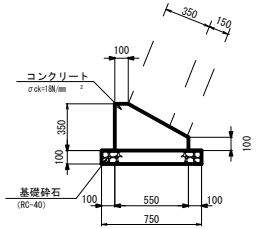

数量表　1m当り

種別	規格	単位	数量
コンクリート	18N/mm²	m³	0.136
型枠		m²	0.450
基礎砕石		m²	0.750

支柱基礎詳細図

S=1:20

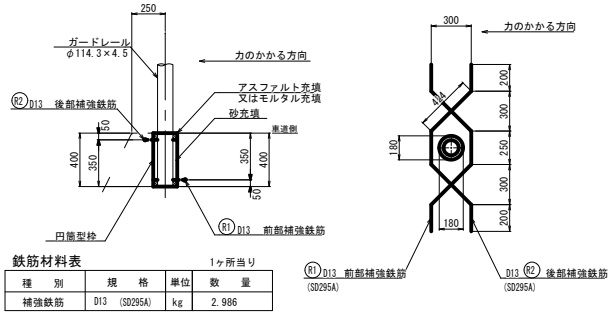

鉄筋材料表　1ヶ所当り

種別	規格	単位	数量
補強鉄筋	D13 (SD295A)	kg	2.986

芝台ブロック

S=1:20

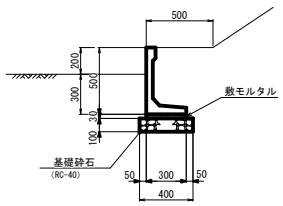

数量表　10m当り

種別	規格	単位	数量
芝台ブロック	H=500	個	16.6
基礎砕石	RC-40	m³	4.000
敷モルタル		m²	0.090

小型重力式擁壁

SGW68　S=1:20

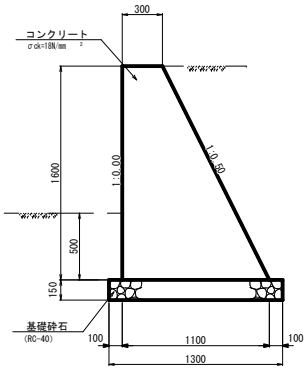

小型重力式擁壁

SGW82　S=1:20

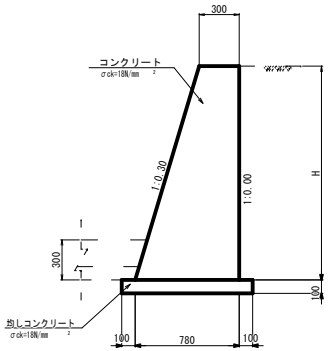

4号岩着基礎工

S=1:20

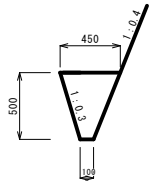

数量表　10m当り

種別	規格	単位	数量
コンクリート	18N/mm²	m³	1.5