工事名	市道川鳥陰地中央線道路改良工事		
図面名	計画平面図		
作成年月日			
縮　尺	1/500	図面番号	1 / 10
会社名			
事業者名	庄　原　市		

IP	IP1
IA	2-56-17
R	800.000
CL	41.021
SL	0.263
TL	20.515

IP	IP2
IA	2-56-17
R	800.000
CL	41.021
SL	0.263
TL	20.515

IP	IP3
IA	89-26-43

IP	IP4
IA	38-04-48
R	25.000
CL	16.616
SL	1.447
TL	8.628

IP	IP5
IA	37-14-01
R	15.000
CL	9.748
SL	0.828
TL	5.053

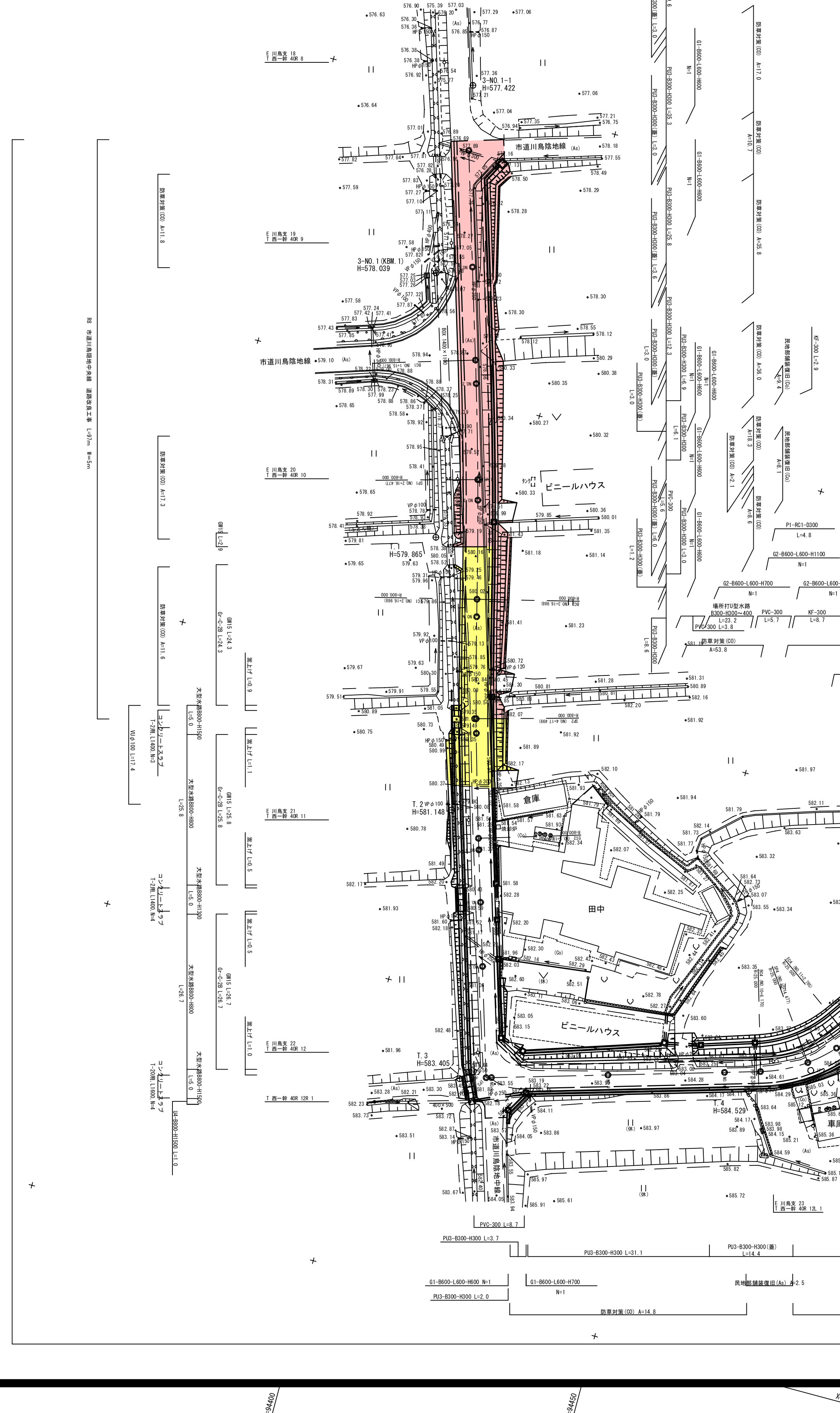

縦 断 面 図 (1)

H=1:500
V=1:100

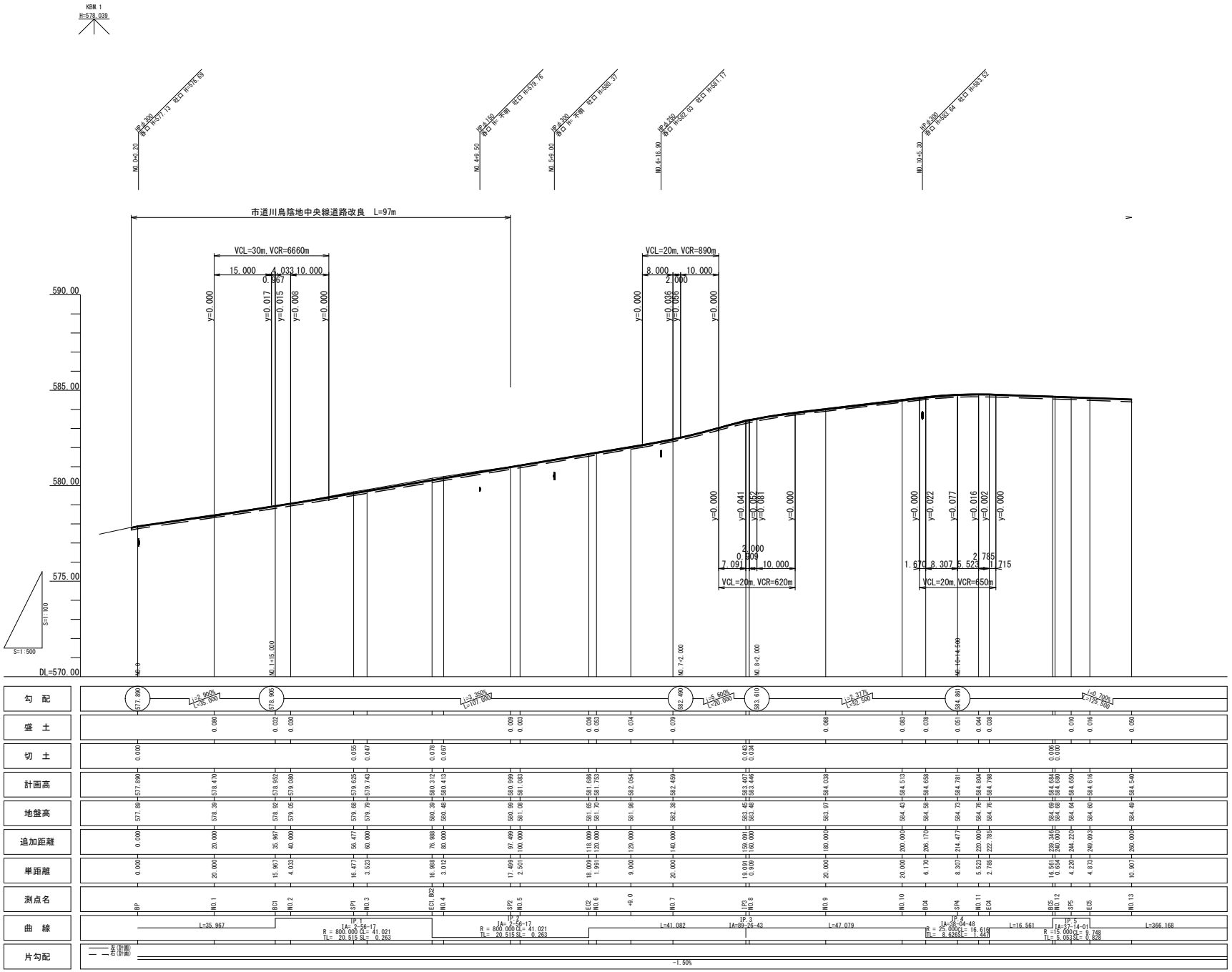

(BP～NO.13)

工事名	市道川鳥陰地中央線道路改良工事		
図面名	縦断面図(1)		
作成年月日			
縮 尺	図 示	図面番号	2 / 10
会社名			
事業者名	庄 原 市		

標準横断面図 S=1:100

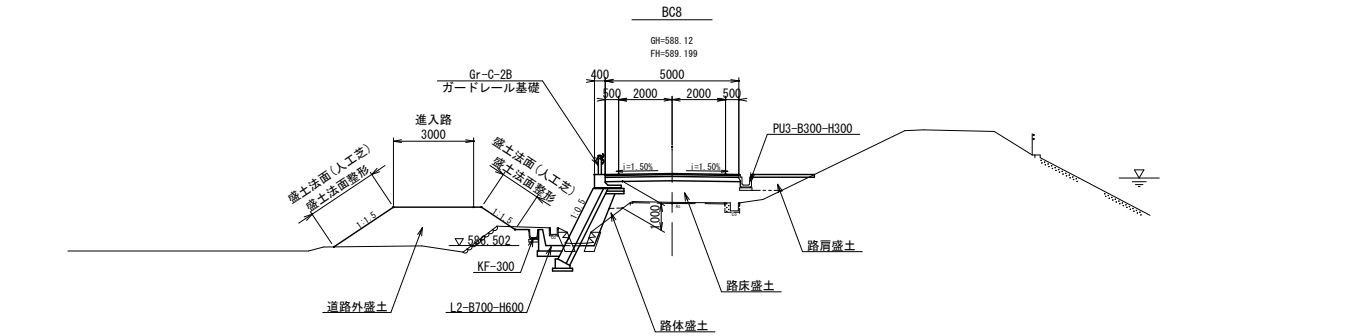

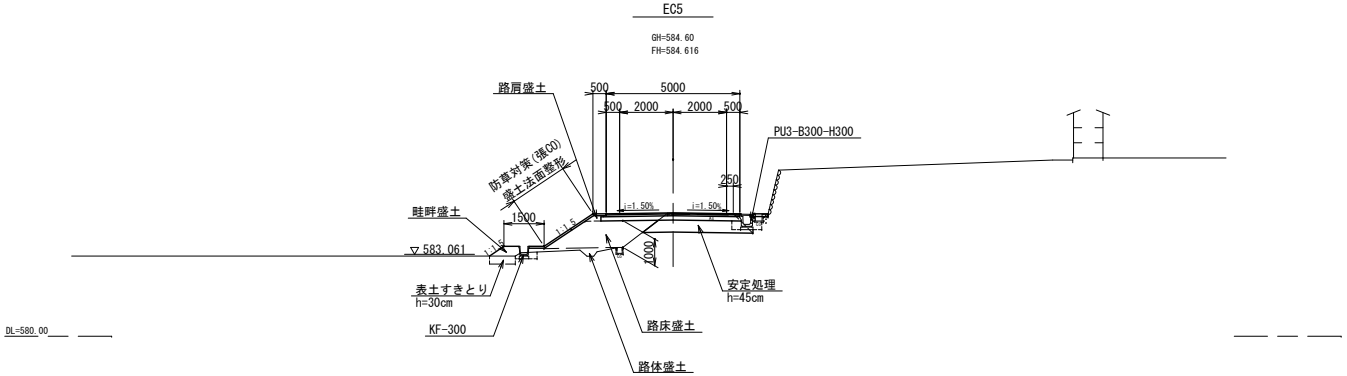

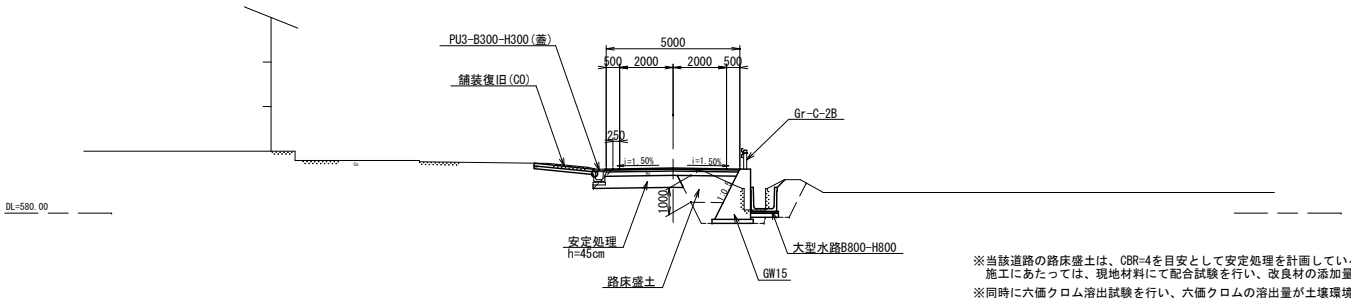

数量表

工種		記号	単位	数量			
				土砂	軟岩Ⅰ	軟岩Ⅱ	中硬岩
削掘	切土（片切）	C1	m2	—	—	—	—
	切土(オープン)	C2	m2	—	—	—	—
				(1) W<2.5	(2) 2.5≦W<4.0	(3) W≧4.0	
土盛	路床	B1	m2	—	—	—	
	路体	B2	m2	—	—	—	
	路肩	B3	m2	—			
	道路外盛土	B	m2	—			
	畦畔盛土	b	m2	—			
	安定処理工	S	m2	—			
				左側	右側		
形状面法	切土部	I1	m	—	—		
	盛土部	I2	m	—	—		
				左側	右側		
工面法	切土部	L1	m	—	—		
	盛土部	L2	m	—	—		
	防草対策工	L3	m	—	—		
し壊取	アスファルト	As	m	—			
	コンクリート	Cob	m2	—			
	ブロック積	BI1	m	—			
	石積	BI2	m	—			
				左(砂質土)	左(砂質土)	右(砂質土)	右(砂質土)
工土業作	床堀	E	m2	—	—	—	—
	埋戻し	Fu(C)	m2	—	—	—	—
	埋戻し	Fu(D)	m2	—	—	—	—
	基面整正	K	m2	—	—	—	—
				表層	基層	上層路盤	下層路盤
装舗	車道		m	—	—	—	—
	舗装復旧			—	—	—	—

舗装構成 S=1:10

車道部
(CBR=4)

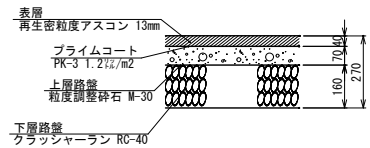

現況復旧部(Co)

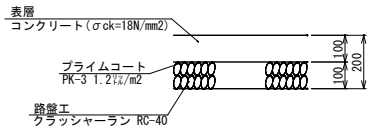

現況復旧部(As)

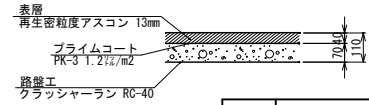

※当該道路の路床盛土は、CBR=4を目安として安定処理を計画している。
施工にあたっては、現地材料にて配合試験を行い、改良材の添加量を設定すること。
※同時に六価クロム溶出試験を行い、六価クロムの溶出量が土壌環境基準を満足することを確認すること。
※路床盛土は、CBR20%以上の良質材を用いて盛土厚60cm以上を確保すること。

工事名	市道川鳥陸地中央線道路改良工事		
図面名	標準横断面図		
作成年月日			
縮尺	1:100	図面番号	3 / 10
会社名			
事業者名	庄原市		

横断面図 (1)

S=1:100

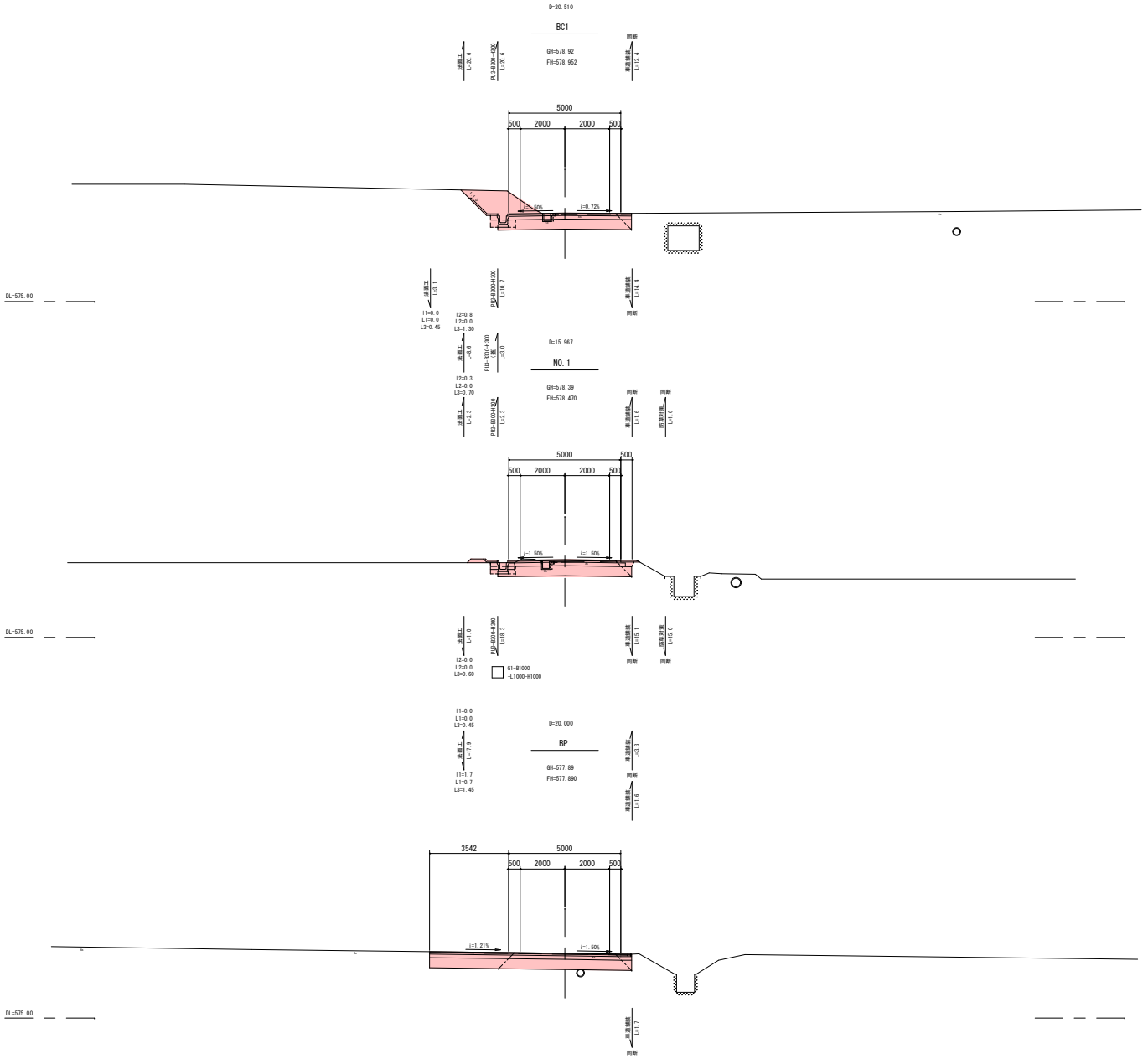

BC1数量表

工 種		記号	単位	数量			
				土砂	数岩Ⅰ	数岩Ⅱ	中硬岩
剤	切土（片切）	C1	m2	2.3	—	—	—
	切土(オープン)	C2	m2	1.4	—	—	—
	表土すきとり	Su	m2	—			
土				(1) W<2.5	(2) 2.5≦W<4.0	(3) W≧4.0	
	路 床	B1	m2	—	—	—	
	路 体	B2	m2	—	—	—	
	路 肩	B3	m2	—			
	道路外盛土	B	m2	—			
	軽畔盛土	b	m2	—			
	安定処理工	S	m2	2.5			
防				左側	右側		
防	切 土 部	I1	m	1.6	—		
	盛 土 部	I2	m	—	—		
工				左側	右側		
	切 土 部	L1	m	0.5	—		
	盛 土 部	L2	m	—	—		
	防草対策	L3	m	1.45	—		
し	アスファルト	As	m	3.4			
	コンクリート	Cob(無)	m2	—			
	〃	Cob(鉄)	m2	0.1			
	ブロック積	Bl1	m	—			
工				左(土砂)	左(土砂)	右(土砂)	右(土砂)
	床堀	E	m2	0.4	—	—	—
	埋戻し	Fu(C)	m2	—	—	—	—
	埋戻し	Fu(D)	m2	0.3	—	—	—
	基面整正	K	m2	0.5	—	—	—
装				表 層	基 層	上層路盤	下層路盤
	車 道		m	5.48	—	5.48	5.48
	舗装復旧		m	—	—	—	—

NO.1数量表

工 種		記号	単位	数量			
				土砂	数岩Ⅰ	数岩Ⅱ	中硬岩
剤	切土（片切）	C1	m2	—	—	—	—
	切土(オープン)	C2	m2	1.1	—	—	—
	表土すきとり	Su	m2	0.3			
土				(1) W<2.5	(2) 2.5≦W<4.0	(3) W≧4.0	
	路 床	B1	m2	—	—	—	
	路 体	B2	m2	—	—	—	
	路 肩	B3	m2	0.1			
	道路外盛土	B	m2	—			
	軽畔盛土	b	m2	0.1			
	安定処理工	S	m2	2.5			
防				左側	右側		
防	切 土 部	I1	m	—	—		
	盛 土 部	I2	m	0.3	—		
工				左側	右側		
	切 土 部	L1	m	—	—		
	盛 土 部	L2	m	—	—		
	防草対策	L3	m	0.60	0.71		
し	アスファルト	As	m	2.8			
	コンクリート	Cob(無)	m2	—			
	〃	Cob(鉄)	m2	0.1			
	ブロック積	Bl1	m	—			
工				左(土砂)	左(土砂)	右(土砂)	右(土砂)
	床堀	E	m2	0.2	—	—	—
	埋戻し	Fu(C)	m2	—	—	—	—
	埋戻し	Fu(D)	m2	0.3	—	—	—
	基面整正	K	m2	0.5	—	—	—
装				表 層	基 層	上層路盤	下層路盤
	車 道		m	5.00	—	5.10	5.20
	舗装復旧		m	—	—	—	—

BP数量表

工 種		記号	単位	数量			
				土砂	数岩Ⅰ	数岩Ⅱ	中硬岩
剤	切土（片切）	C1	m2	—	—	—	—
	切土(オープン)	C2	m2	2.1	—	—	—
	表土すきとり	Su	m2	—			
土				(1) W<2.5	(2) 2.5≦W<4.0	(3) W≧4.0	
	路 床	B1	m2	—	—	—	
	路 体	B2	m2	—	—	—	
	路 肩	B3	m2	—			
	道路外盛土	B	m2	—			
	軽畔盛土	b	m2	—			
	安定処理工	S	m2	4.1			
防				左側	右側		
防	切 土 部	I1	m	—	—		
	盛 土 部	I2	m	—	—		
工				左側	右側		
	切 土 部	L1	m	—	—		
	盛 土 部	L2	m	—	—		
	防草対策	L3	m	—	—		
し	アスファルト	As	m	9.0			
	コンクリート	Cob(無)	m2	—			
	〃	Cob(鉄)	m2	—			
	ブロック積	Bl1	m	—			
工				左(土砂)	左(土砂)	右(土砂)	右(土砂)
	床堀	E	m2	—	—	—	—
	埋戻し	Fu(C)	m2	—	—	—	—
	埋戻し	Fu(D)	m2	—	—	—	—
	基面整正	K	m2	—	—	—	—
装				表 層	基 層	上層路盤	下層路盤
	車 道		m	9.02	—	9.02	9.02
	舗装復旧		m	—	—	—	—

(BP～BC.1)

工事名	市道川島陸地中央線道路改良工事		
図面名	横断面図(1)		
作成年月日			
縮 尺	1:100	図面番号	4 / 10
会社名			
事業者名	庄 原 市		

横断面図（2）

S=1:100

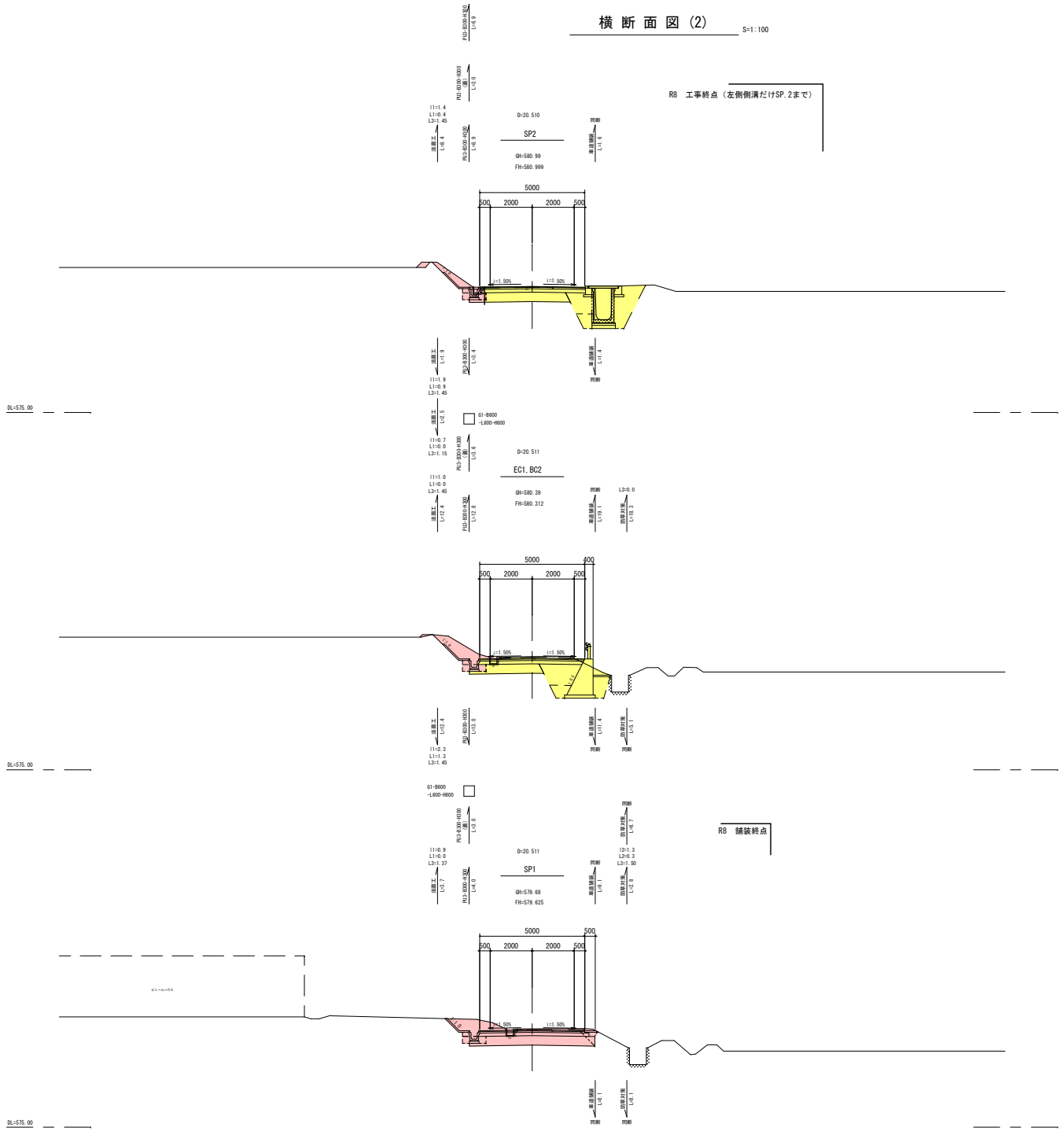

SP2数量表

工種		記号	単位	数量			
				土砂	数岩Ⅰ	数岩Ⅱ	中硬岩
削土	切土（片切）	C1	m2	0.6	—	—	—
	切土(オープン)	C2	m2	1.4	—	—	—
	表土すきとり	Su	m2	—			
土砂				(1) R<2.5	(2) 2.5≦R<4.0	(3) R≧4.0	
	路床	B1	m2	1.0	—	—	
	路体	B2	m2	0.4	—	—	
	路肩	B3	m2	—			
	道路外盛土	B	m2	—			
	軽畔盛土	b	m2	0.1			
	安定処理工	S	m2	2.0			
軽量路肩				左側	右側		
	切土部	I1	m	1.8	—		
	盛土部	I2	m	—	—		
工面肩				左側	右側		
	切土部	L1	m	0.7	—		
	盛土部	L2	m	—	—		
	防草対策	L3	m	1.45	—		
工場取	アスファルト	As	m	3.3			
	コンクリート	Cob(無)	m2	0.2			
	〃	Cob(鉄)	m2	0.6			
	ブロック積	Bl1	m	—			
工土軟				表(土砂)	表(土砂)	有(土砂)	有(土砂)
	床堀	E	m2	0.4	—	3.7	—
	埋戻し	Fu(C)	m2	—	—	1.8	—
	埋戻し	Fu(D)	m2	0.3	—	—	—
	基面整正	K	m2	0.5	—	1.1	—
装舗				表層	基層	上層路盤	下層路盤
	車道		m	5.04	—	5.04	5.04
	舗装復旧		m	—	—	—	—

EC1, BC2数量表

工種		記号	単位	数量			
				土砂	数岩Ⅰ	数岩Ⅱ	中硬岩
削土	切土（片切）	C1	m2	1.2	—	—	—
	切土(オープン)	C2	m2	1.6	—	—	—
	表土すきとり	Su	m2	—			
土砂				(1) R<2.5	(2) 2.5≦R<4.0	(3) R≧4.0	
	路床	B1	m2	1.5	—	—	
	路体	B2	m2	0.4	—	—	
	路肩	B3	m2	—			
	道路外盛土	B	m2	—			
	軽畔盛土	b	m2	0.1			
	安定処理工	S	m2	1.4			
軽量路肩				左側	右側		
	切土部	I1	m	1.7	—		
	盛土部	I2	m	—	—		
工面肩				左側	右側		
	切土部	L1	m	0.6	—		
	盛土部	L2	m	—	—		
	防草対策	L3	m	1.45	0.81		
工場取	アスファルト	As	m	3.3			
	コンクリート	Cob(無)	m2	—			
	〃	Cob(鉄)	m2	0.1			
	ブロック積	Bl1	m	—			
工土軟				表(土砂)	表(土砂)	有(土砂)	有(土砂)
	床堀	E	m2	0.4	—	4.3	—
	埋戻し	Fu(C)	m2	—	—	—	—
	埋戻し	Fu(D)	m2	0.3	—	0.6	—
	基面整正	K	m2	0.5	—	1.5	—
装舗				表層	基層	上層路盤	下層路盤
	車道		m	5.00	—	4.98	4.95
	舗装復旧		m	—	—	—	—

SP1数量表

工種		記号	単位	数量			
				土砂	数岩Ⅰ	数岩Ⅱ	中硬岩
削土	切土（片切）	C1	m2	1.2	—	—	—
	切土(オープン)	C2	m2	1.8	—	—	—
	表土すきとり	Su	m2	—			
土砂				(1) R<2.5	(2) 2.5≦R<4.0	(3) R≧4.0	
	路床	B1	m2	—	—	—	
	路体	B2	m2	—	—	—	
	路肩	B3	m2	0.1			
	道路外盛土	B	m2	—			
	軽畔盛土	b	m2	—			
	安定処理工	S	m2	2.5			
軽量路肩				左側	右側		
	切土部	I1	m	0.9	—		
	盛土部	I2	m	—	—		
工面肩				左側	右側		
	切土部	L1	m	—	—		
	盛土部	L2	m	—	—		
	防草対策	L3	m	1.27	0.53		
工場取	アスファルト	As	m	3.2			
	コンクリート	Cob(無)	m2	—			
	〃	Cob(鉄)	m2	0.1			
	ブロック積	Bl1	m	—			
工土軟				表(土砂)	表(土砂)	有(土砂)	有(土砂)
	床堀	E	m2	0.4	—	—	—
	埋戻し	Fu(C)	m2	—	—	—	—
	埋戻し	Fu(D)	m2	0.3	—	—	—
	基面整正	K	m2	0.5	—	—	—
装舗				表層	基層	上層路盤	下層路盤
	車道		m	5.00	—	5.10	5.20
	舗装復旧		m	—	—	—	—

(SP1～SP2)

工事名	市道川島陽地中央線道路改良工事		
図面名	横断面図(2)		
作成年月日			
縮尺	1:100	図面番号	5 / 10
会社名			
事業者名	庄原市		

排水工他構造図(1)

PU3-B300-H300 S=1:20

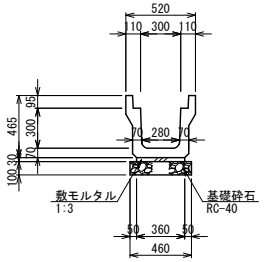

材料表 10m当り

種　別	規　格	単位	数　量
PU型側溝	PU3-B300-H300	個	5.000
敷モルタル	1：3	m3	0.108
基礎砕石	RC-40, t=100	m2	4.600

PU3-B300-H500 S=1:20

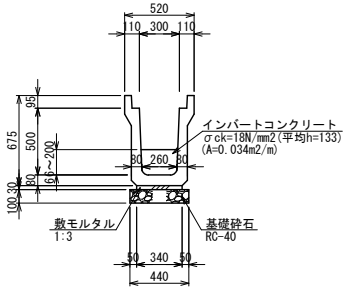

材料表 10m当り

種　別	規　格	単位	数　量
PU型側溝	PU3-B300-H500	個	5.000
敷モルタル	1：3	m3	0.102
基礎砕石	RC-40, t=100	m2	4.400
インバート コンクリート	σck=18N/mm2	m3	0.340

KF-300 S=1:20

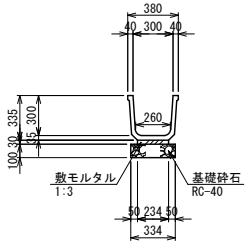

材料表 10m当り

種　別	規　格	単位	数　量
U型水路	KF-300	個	5.000
敷モルタル	1：3	m3	0.070
基礎砕石	RC-40, t=100	m2	3.340

場所打ちU型水路 S=1:20

B300-H300～H400

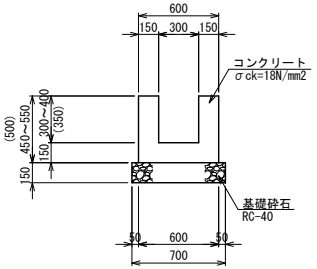

材料表 10m当り

種　別	規　格	単位	数　量
コンクリート	σck=18N/mm2	m3	1.950
型　枠	一般	m2	20.000
基礎砕石	RC-40, t=150	m2	7.000

自由勾配側溝B S=1:20
（横断用）

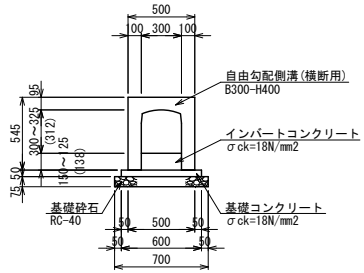

材料表 10m当り

種　別	規　格	単位	数　量
自由勾配側溝	B300-H400(横断)	個	5.000
基礎砕石	RC-40, t=75	m2	7.000
基礎コンクリート	σck=18N/mm2	m3	0.300
同上型枠		m2	1.000
インバート コンクリート	σck=18N/mm2	m3	0.414

PU3-B300-H300(蓋) S=1:20

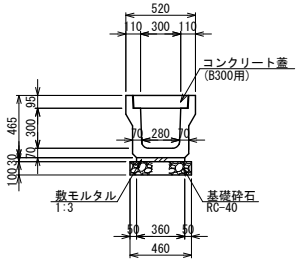

材料表 10m当り

種　別	規　格	単位	数　量
PU型側溝	PU3-B300-H300	個	5.000
敷モルタル	1：3	m3	0.108
基礎砕石	RC-40, t=100	m2	4.600
コンクリート 蓋	B300用	枚	20.000

自由勾配側溝A S=1:20
（横断用）

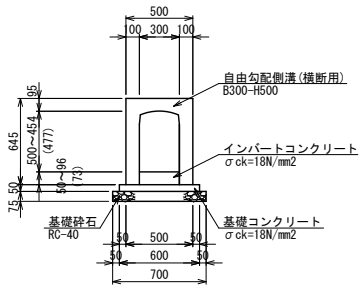

材料表 10m当り

種　別	規　格	単位	数　量
自由勾配側溝	B300-H500(横断)	個	5.000
基礎砕石	RC-40, t=75	m2	7.000
基礎コンクリート	σck=18N/mm2	m3	0.300
同上型枠		m2	1.000
インバート コンクリート	σck=18N/mm2	m3	0.219

KF-400 S=1:20

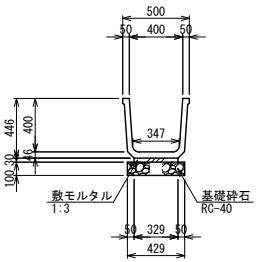

材料表 10m当り

種　別	規　格	単位	数　量
U型水路	KF-400	個	5.000
敷モルタル	1：3	m3	0.099
基礎砕石	RC-40, t=100	m2	4.290

B300-H300～H430

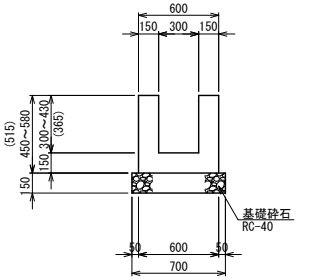

材料表 10m当り

種　別	規　格	単位	数　量
コンクリート	σck=18N/mm2	m3	1.995
型　枠	一般	m2	20.600
基礎砕石	RC-40, t=150	m2	7.000

工事名	市道川鳥陸地中央線道路改良工事		
図面名	排水工他構造図(1)		
作成年月日			
縮　尺	1:20	図面番号	6 / 10
会社名			
事業者名	庄　原　市		

排水工他構造図(3)

KF-300(分水) S=1:20

断面図

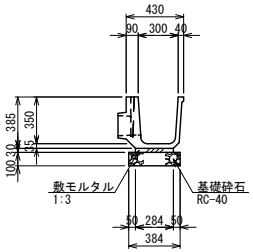

側面図

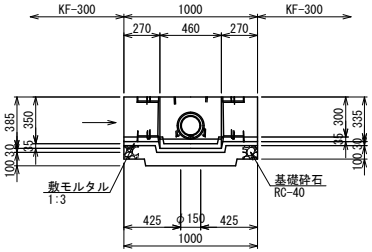

平面図

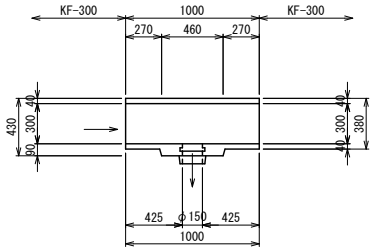

材料表 1箇所当り

種別	規格	単位	数量
U型水路	KF-300(分水)	個	1.000
敷モルタル	1:3	m3	0.009
基礎砕石	RC-40,t=100	m2	0.384

溜桝250 S=1:20

平面図

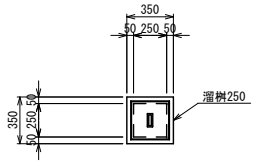

断面図

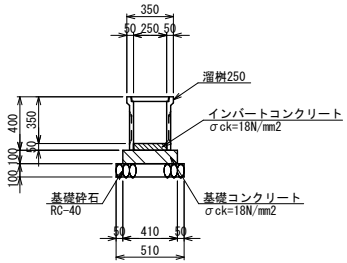

材料表 1箇所当り

種別	規格	単位	数量
溜桝	□250	個	1.000
コンクリート蓋	溜桝250用	枚	1.000
インバートコンクリート	σck=18N/mm2	m3	0.003
基礎コンクリート	σck=18N/mm2	m3	0.017
基礎コン型枠	一般	m2	0.164
基礎砕石	RC-40,t=100	m2	0.260

防草対策(C0) S=1:20

切土法面

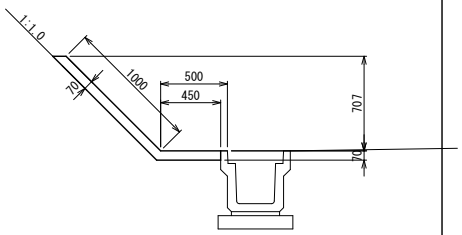

盛土法面(法肩)

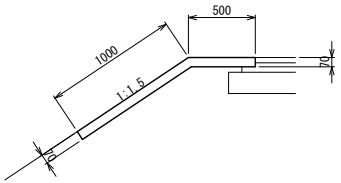

盛土法面(法尻)

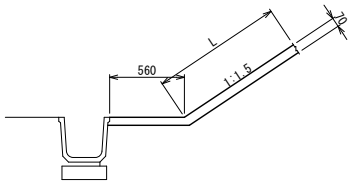

注記：防草対策には10m毎に目地を設けること。

工事名	市道川鳥陸地中央線道路改良工事		
図面名	排水工他構造図(3)		
作成年月日			
縮尺	1:20	図面番号	7 / 10
会社名			
事業者名	庄原市		

集水桝構造図(1)

G1-B600-L600-H600 S=1:20
(NO.3+3.7左側ほか)

平面図

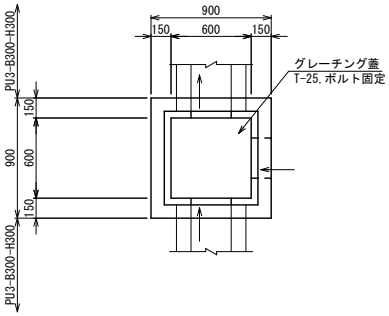

側面図

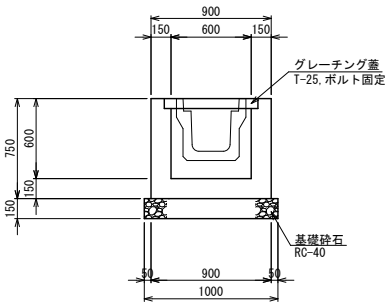

材料表 1箇所当り

種別	規格	単位	数量
コンクリート	σck18N/mm2	m3	0.296
型枠	一般	m2	3.424
基礎砕石	RC-40 t=150	m2	1.000
グレーチング蓋	T-25 ボルト固定	組	1.000

G1-B600-L600-H700 S=1:20
(NO.8+5.9右側ほか)

平面図

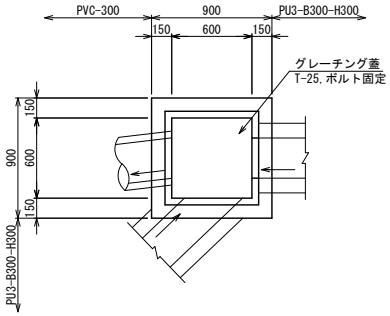

側面図

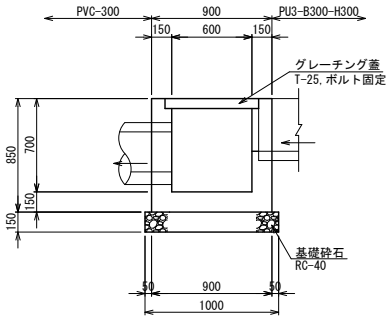

材料表 1箇所当り

種別	規格	単位	数量
コンクリート	σck18N/mm2	m3	0.336
型枠	一般	m2	3.952
基礎砕石	RC-40 t=150	m2	1.000
グレーチング蓋	T-25 ボルト固定	組	1.000

G1-B600-L600-H800 S=1:20
(NO.19+7.4右側ほか)

平面図

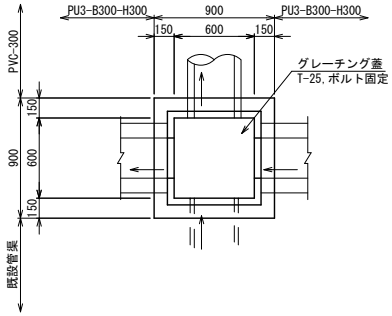

側面図

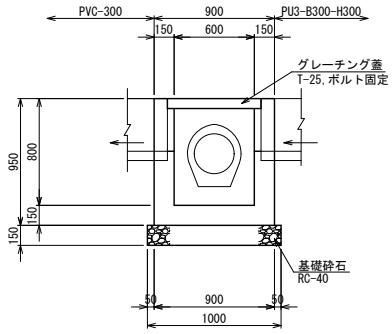

材料表 1箇所当り

種別	規格	単位	数量
コンクリート	σck18N/mm2	m3	0.366
型枠	一般	m2	4.348
基礎砕石	RC-40 t=150	m2	1.000
グレーチング蓋	T-25 ボルト固定	組	1.000

G1-B700-L700-H900 S=1:20
(NO.15+17.3右側)

平面図

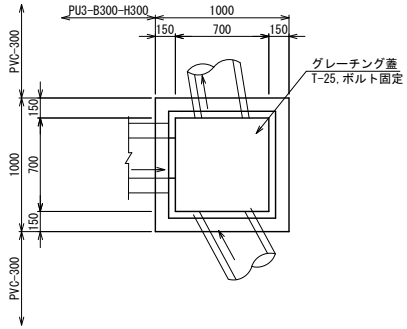

側面図

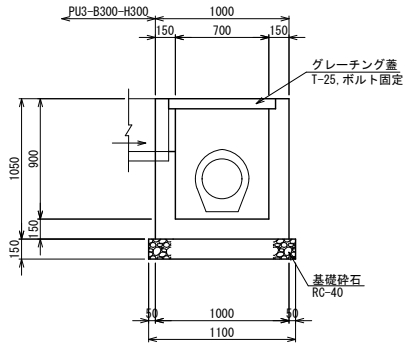

材料表 1箇所当り

種別	規格	単位	数量
コンクリート	σck18N/mm2	m3	0.518
型枠	一般	m2	6.122
基礎砕石	RC-40 t=150	m2	1.210
グレーチング蓋	T-25 ボルト固定	組	1.000

注記1：各桝の構造図は、桝の大きさ毎に代表して作図している。
注記2：各桝へ接続する水路の種類や計画高については、用排水系統図を参照のこと。

工事名	市道川鳥陸地中央線道路改良工事		
図面名	集水桝構造図(1)		
作成年月日			
縮尺	1:20	図面番号	8 / 10
会社名			
事業者名	庄原市		

集水桝構造図(2)

G1-B800-L800-H1100 S=1:20
(NO.16+0.6右側ほか)

平面図

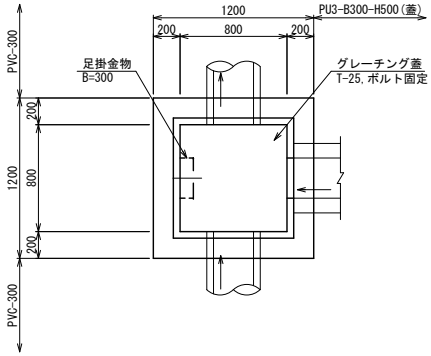

側面図

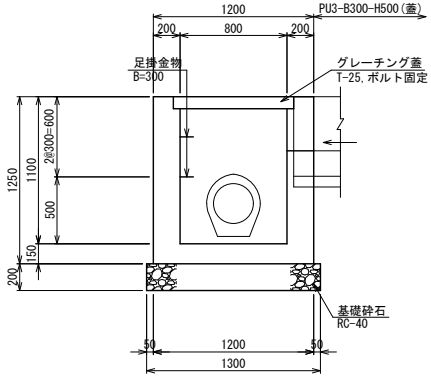

材料表 1箇所当り

種別	規格	単位	数量
コンクリート	σck18N/mm2	m3	0.957
型枠	一般	m2	8.808
基礎砕石	RC-40 t=200	m2	1.690
グレーチング蓋	T-25 ボルト固定	組	1.000
足掛金物	B=300	本	2.000

G1-B800-L800-H1300 S=1:20
(NO.30+9.6右側ほか)

平面図

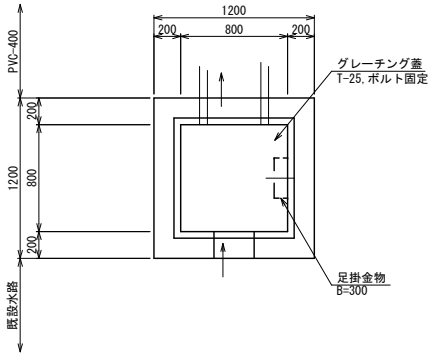

側面図

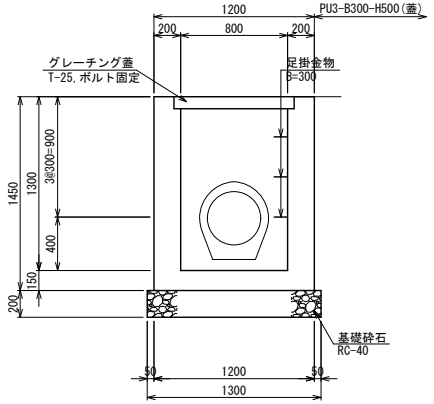

材料表 1箇所当り

種別	規格	単位	数量
コンクリート	σck18N/mm2	m3	1.170
型枠	一般	m2	11.071
基礎砕石	RC-40 t=200	m2	1.000
グレーチング蓋	T-25 ボルト固定	組	1.690
足掛金物	B=300	本	3.000

G1-B1000-L1000-H1000 S=1:20
(NO.0+2.4左側)

平面図

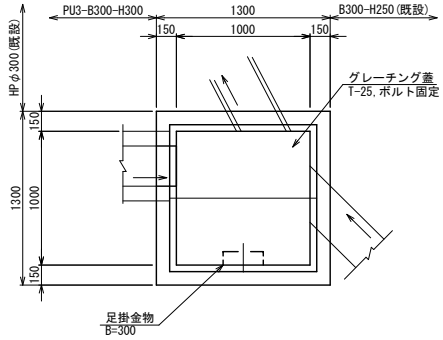

側面図

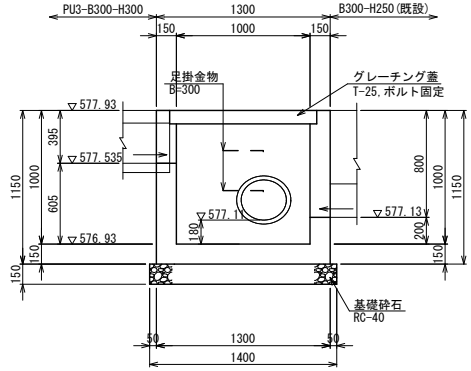

材料表 1ヶ所当り

種別	規格	単位	数量
コンクリート	σck18N/mm2	m3	0.854
型枠	小型	m2	9.928
基礎砕石	RC-40,t=150	m2	1.960
グレーチング蓋	T-25 ボルト固定	組	1.000
足掛金物	B=300	本	2.000

注記1：各桝の構造図は、桝の大きさ毎に代表して作図している。
注記2：各桝へ接続する水路の種類や計画高については、用排水系統図を参照のこと。

工事名	市道川鳥陸地中央線道路改良工事		
図面名	集水桝構造図(2)		
作成年月日			
縮尺	1:20	図面番号	9 / 10
会社名			
事業者名	庄原市		

工事名	市道川鳥陰地中央線道路改良工事		
図面名	用排水系統図		
作成年月日			
縮　尺	1/500	図面番号	10 / 10
会社名			
事業者名	庄　原　市		

IP	IP1
IA	2-56-17
R	800.000
CL	41.021
SL	0.263
TL	20.515

IP	IP2
IA	2-56-17
R	800.000
CL	41.021
SL	0.263
TL	20.515

IP	IP3
IA	89-26-43

IP	IP4
IA	38-04-48
R	25.000
CL	16.616
SL	1.447
TL	8.628

IP	IP5
IA	37-14-01
R	15.000
CL	9.748
SL	0.828
TL	5.053

