平 面 図

S=1:500

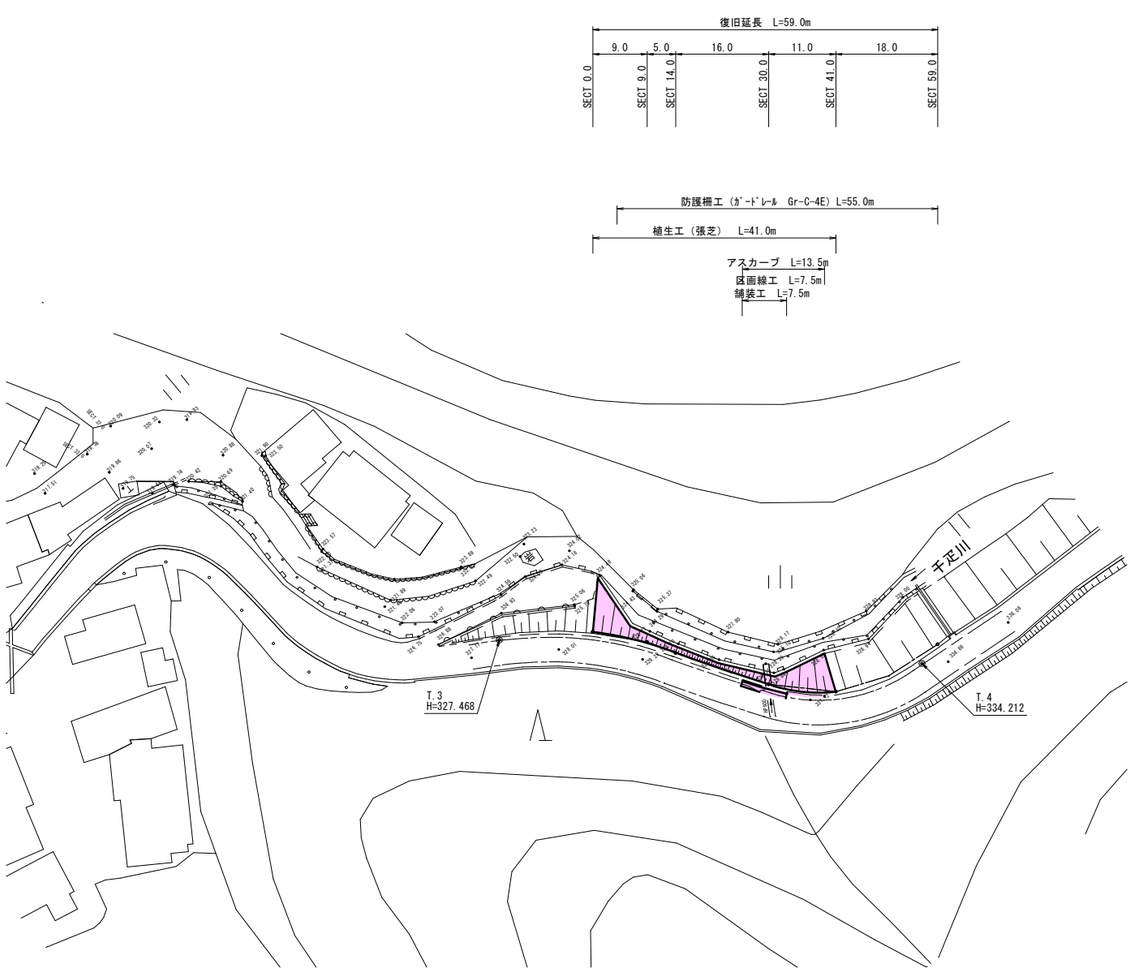

縦 断 図

V=1:100
H=1:500

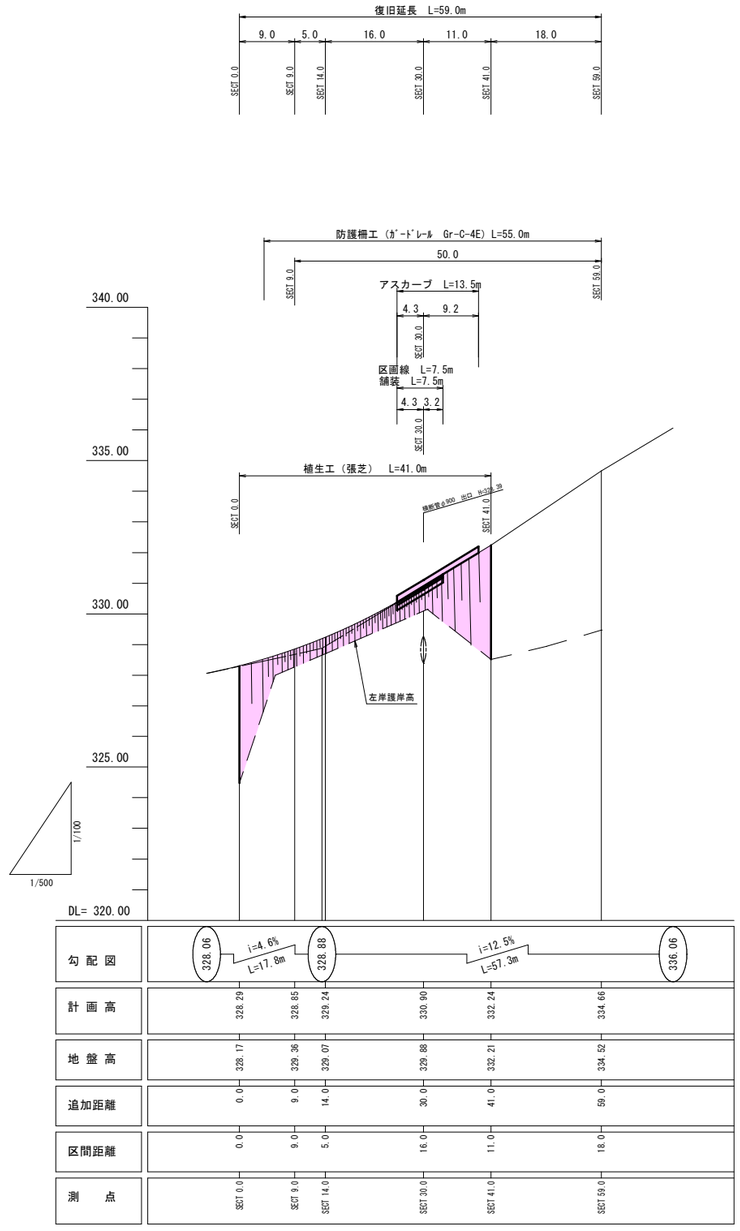

国補

令和7年 災害

工事番号 第５２号

工事名	市道矢谷上野小坂線 道路災害復旧工事		
図面名	平 面 図 外		
施工箇所	庄原市総領町亀谷（小坂下横上）		
縮 尺	図 示	図面番号	1 / 3
事業者名	庄 原 市		

横　断　図

S=1:100

SECT 14.0

GH=329.07
FH=329.24

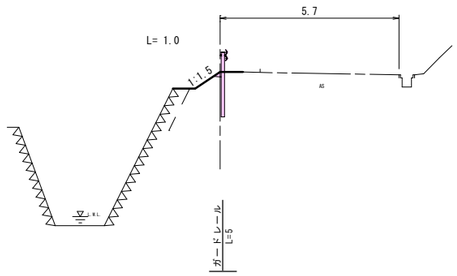

C(土砂) =0.0
B(土砂) =0.2

SECT 59.0

GH=334.52
FH=334.66

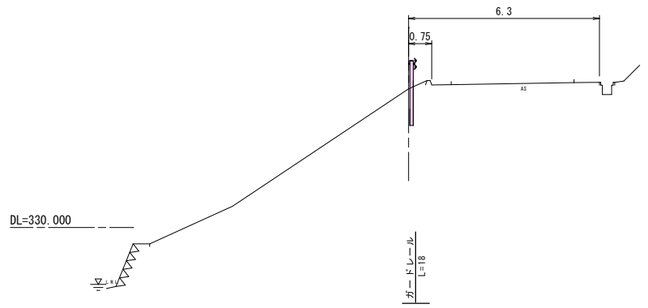

C(土砂) = -
B(土砂) = -

SECT 9.0

GH=329.36
FH=328.85

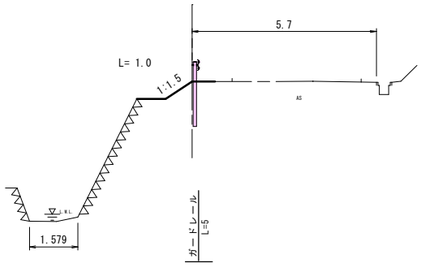

C(土砂) =0.0
B(土砂) =0.0

SECT 41.0

GH=332.21
FH=332.24

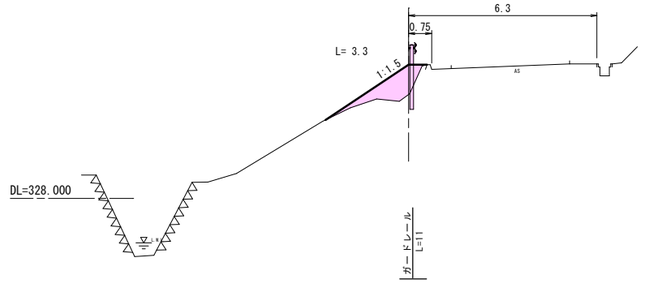

C(土砂) =0.0
B(土砂) =1.4

SECT 0.0

GH=328.17
FH=328.29

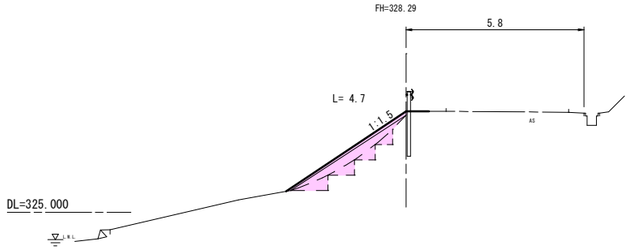

C(土砂) =0.9
B(土砂) =1.2

SECT 30.0

GH=329.88
FH=330.90

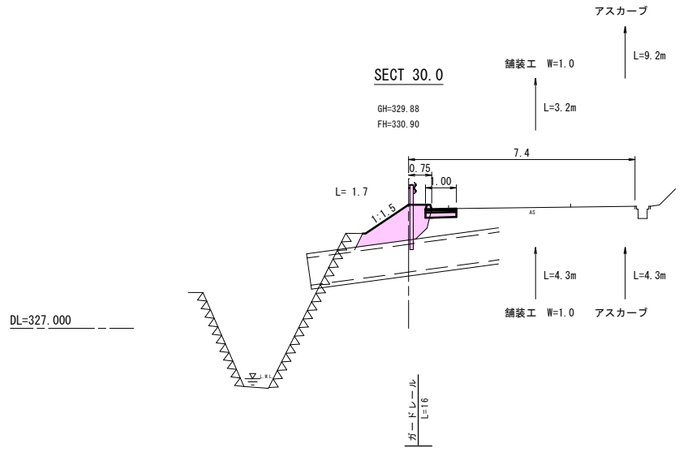

C(土砂) =0.0
B(土砂) =1.6

国補　令和7年災害

工事番号　第５２号

工事名	市道矢谷上野小坂線　道路災害復旧工事		
図面名	横　断　図		
施工箇所	庄原市総領町亀谷（小坂下橋上）		
縮　尺	図　示	図面番号	1 / 3
事業者名	庄　原　市		

構　造　図

アスカーブ

記号 AC-1-1
S=1:10

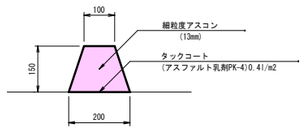

材料表　　10m当り

名　称	規　格	数　量	単位
細粒度アスコン	13mm	0.225	m3
タックコート	PK-4 0.41/m2	2.000	m2

舗装構成　S=1:10

車道舗装

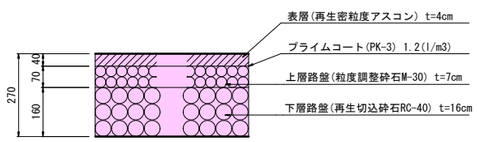

防護柵　S=1:20

標準型ガードレール（土中用）

Gr-C-4E

種別：C　支柱間隔4.0m　参考質量16.0kg/m

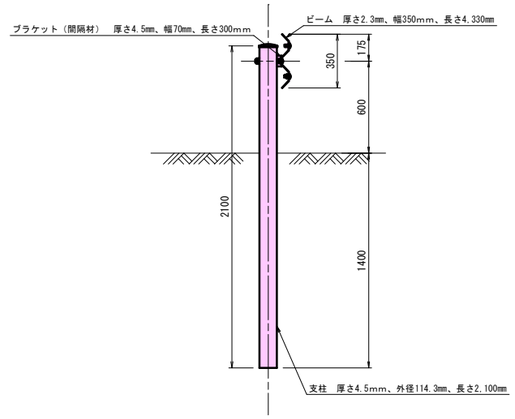

取壊し工

S=1:100

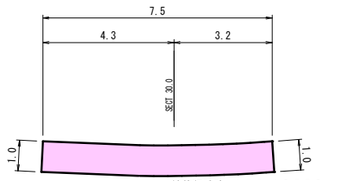

舗装版破砕　A=7.5×1.0=7.5m2
舗装版切断　L=1.0+7.5+1.0=9.5m
アスファルト　t=4cm

展　開　図

S=1:100

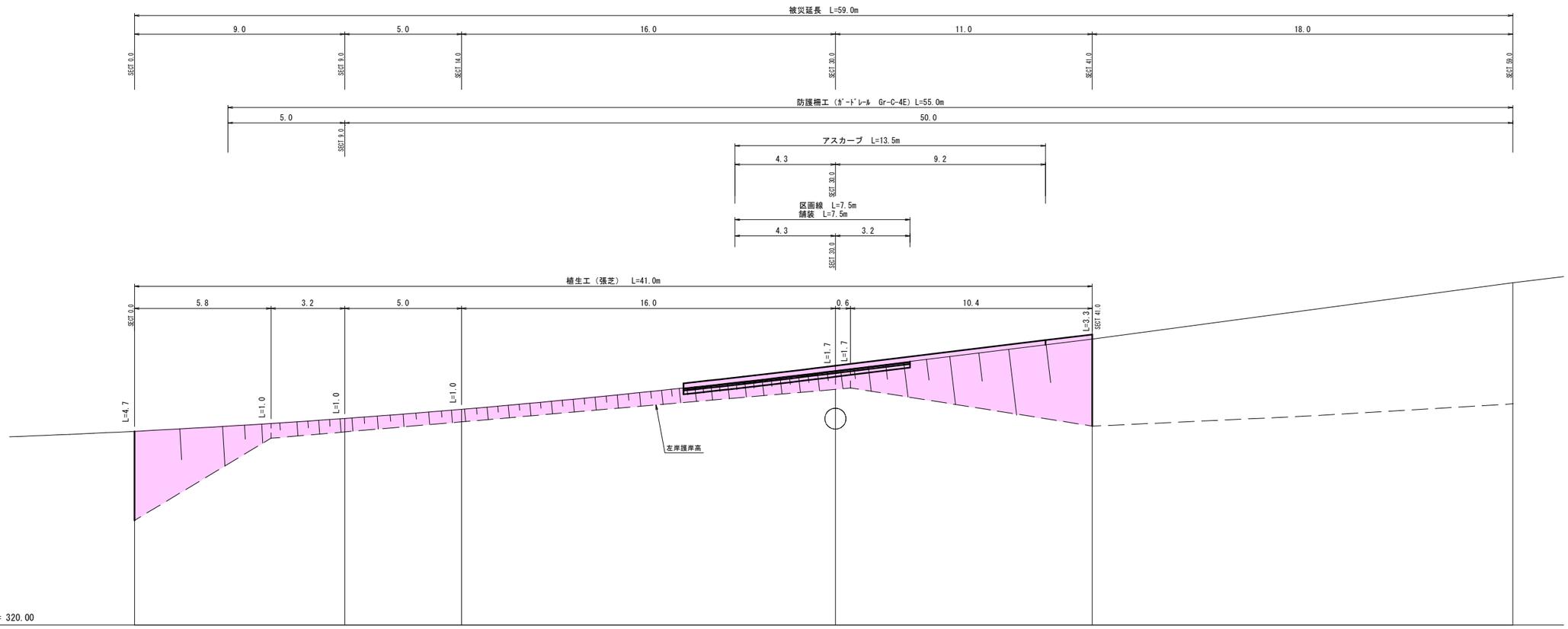

国補

令和7年 災害

工事番号　第５２号

工事名	市道矢谷上野小坂線　道路災害復旧工事		
図面名	構　造　図		
施工箇所	庄原市総領町亀谷（小坂下橋上）		
縮　尺	図　示	図面番号	1 / 3
事業者名	庄　原　市		